GRUPPO RIDUTTORE CON MOTORE
GROUP GEARBOX WITH MOTOR

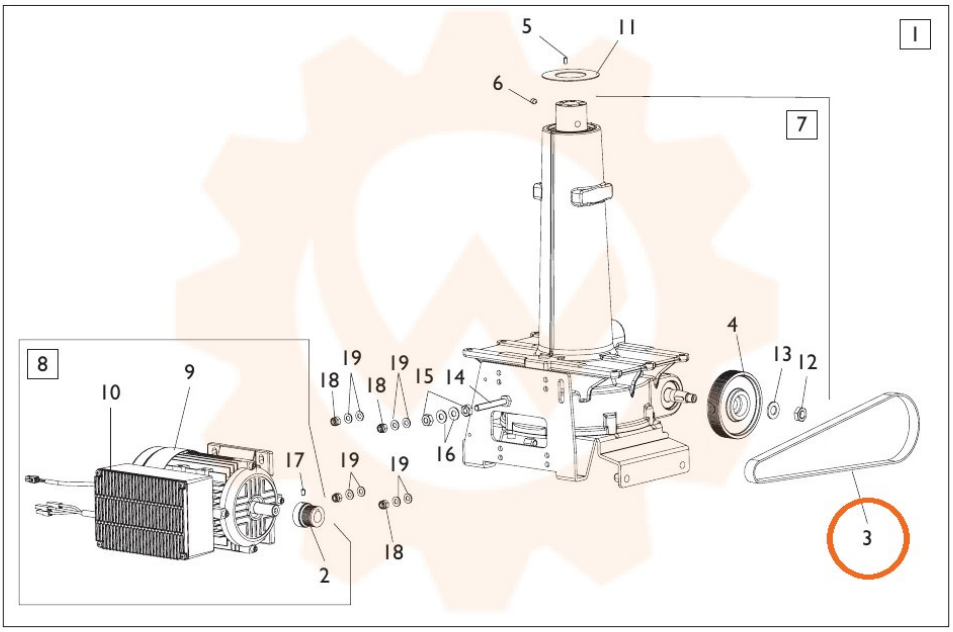

PANZITTA SALES & SERVICE
72 George Avenue
Wilkes-Barre, PA 18705
570-822-6720 800-822-6720
www.panzittasales.com