Cilinder | Mondolfo Ferro TB-J-0409200

Mondolfo Ferro Startline S1450 · 2022 · Tekening 31 · positie 15 (2 keer op deze tekening)

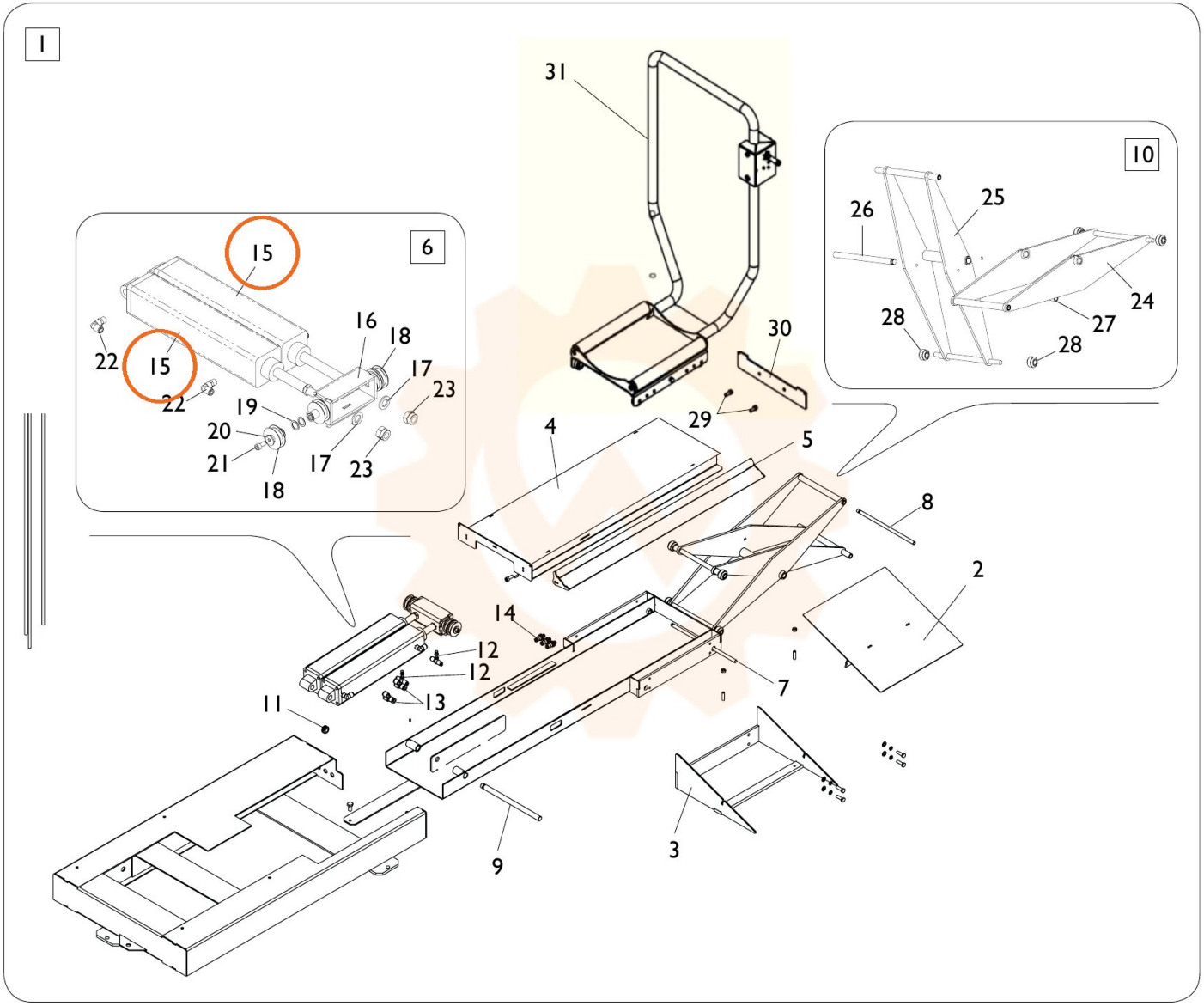
1
31
10
26
25
24
28
27
28
6
15
16
18
22
15
17
23
22
19
20
21
17
23
18
30
29
4
5
8
2
14
12
12
13
11
7
9
3