CORGHI	ARTIGLIO MASTER 24"	Fig. C	01a / 02	GR.TRASLAZIONE+RIDUTTORE

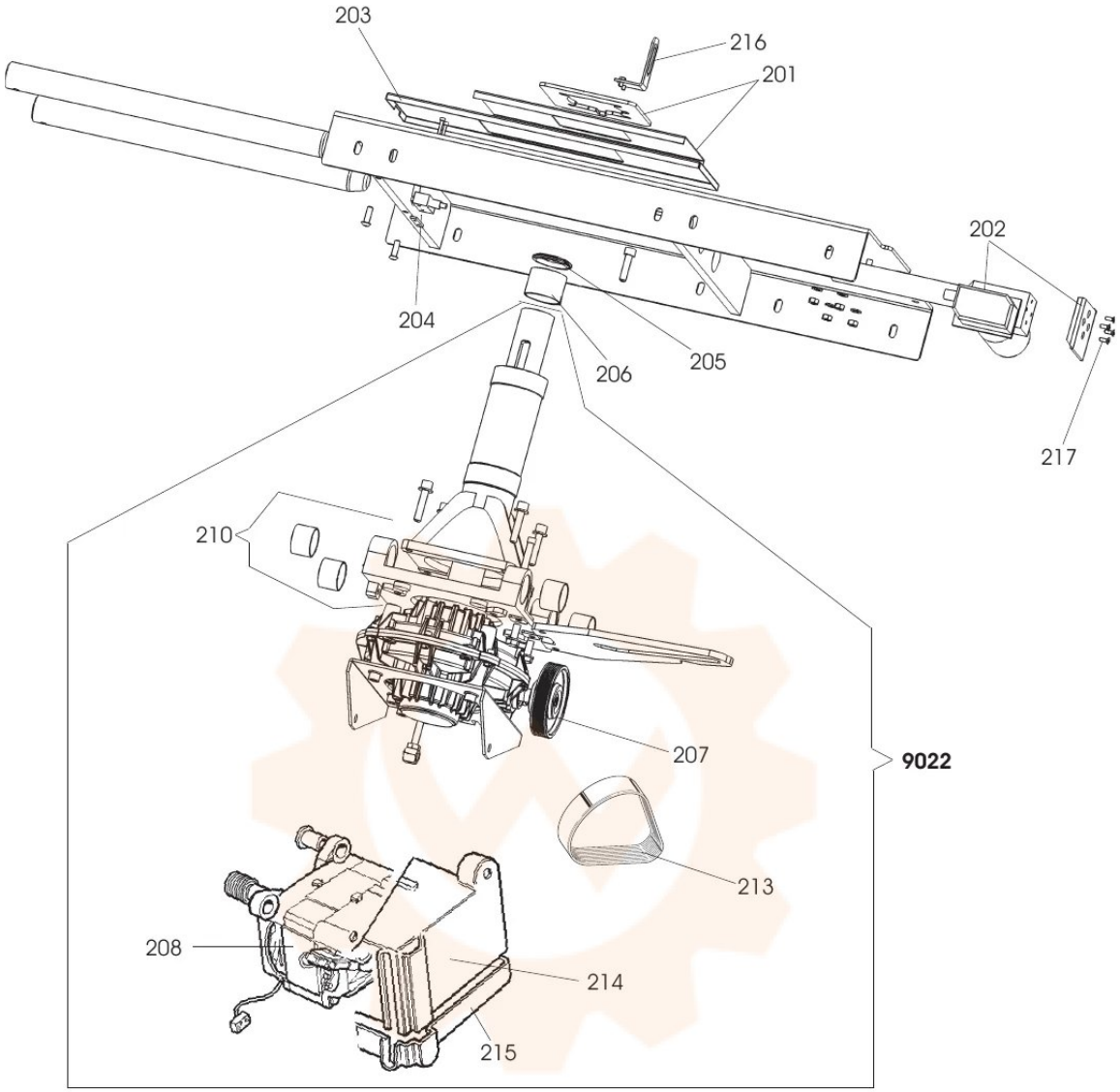

9022	900261584	RIDUTTORE	GEAR BOX	GETRIEBE	REDUCTEUR
0207	900354082	PULEGGIA	PULLEY	RIEMENSCHEIBE	POULIE
0208	900251870	MOTORE	MOTOR	MOTOR	MOTEUR
0210	900261583	CARRELLO	TROLLEY	WAGEN	CHARIOT
0213	900454084	CINGHIA	BELT	RIEMEN	COURROIE
0214	900444857	COPERCHIO	LID	DECKEL	COUVERCLE
0215	900444858	COPERCHIO	LID	DECKEL	COUVERCLE
0216	900361546	ANTIROTAZIONE	BRAKET	KLAVE	ETRIER
0217	900361552	VITE	SCREW	SCHRAUBE	VIS
0201	900261660	PROTEZIONE	SHIELD	ABDECKUNG	PROTECTION
0202	900262388	ATTUATORE	ACTUATOR	DREHTRIEB	ACTUATEUR
0203	900361549	LAMIERA	METAL SHEET	BLECH	TOLE
0204	900461380	MICROINTERR.	MICROSWITCH	MIKROSCHALTER	MICROINTERRUPTEUR
0205	9003-01165	RASCHIAOLIO	SCRAPER RING	OELABSTREIFRING	RACLETTE
0206	9003-01162	BOCCOLA	BUSHING	LAGER	DOUILLE