# Sluitring D. 6,6 x 18 x 1,5 | Mondolfo Ferro 2-94169

Mondolfo Ferro Vortex 850 · 2016 · Tekening 11 · positie 8

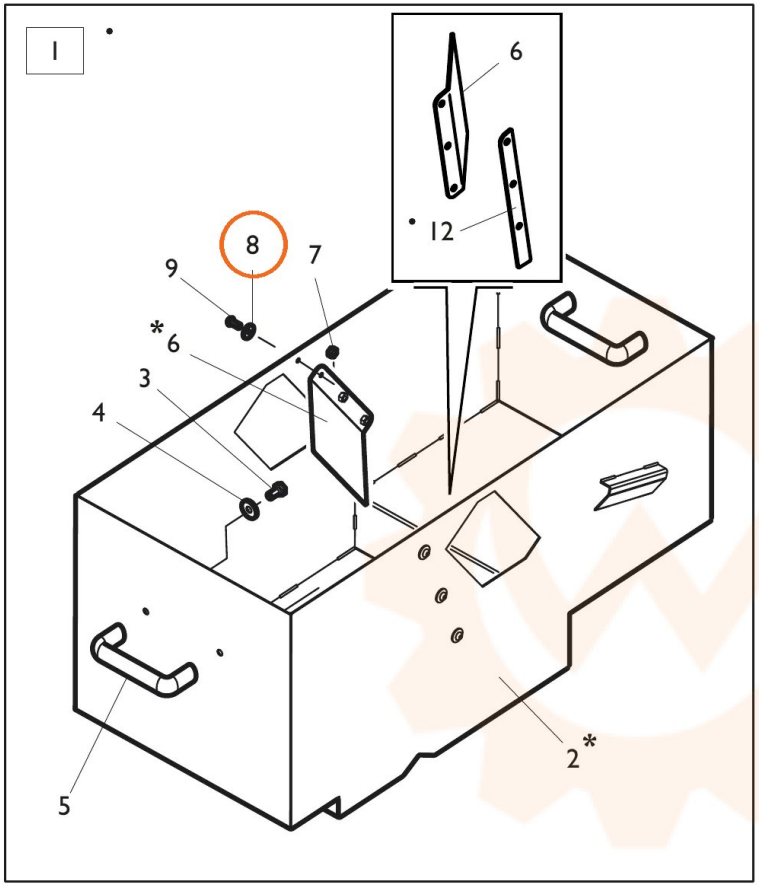


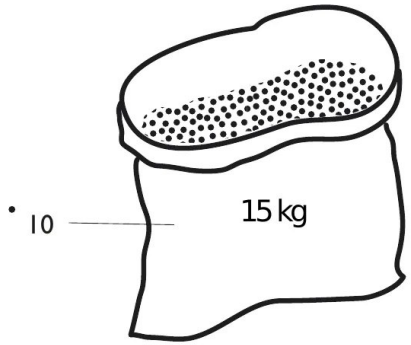


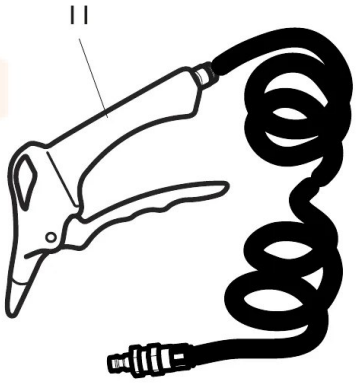


• **DA MATRICOLA 130660132 (GIUNGO 2013)**
**FROM SERIAL NUMBER 130660132 (JUNE 2013)**

* **DA MATRICOLA 120360325 (MARZO 2012)**
**FROM SERIAL NUMBER 120360325 (MARCH 2012)**

Onderdelentekening Mondolfo Ferro · Workshopparts B.V. · workshopparts.nl · artikelnummer 903128