Rubberen voet | Mondolfo Ferro 422019A

Mondolfo Ferro Aquila AS 905 · 2020 · Tekening 18 · positie 2 (4 keer op deze tekening)

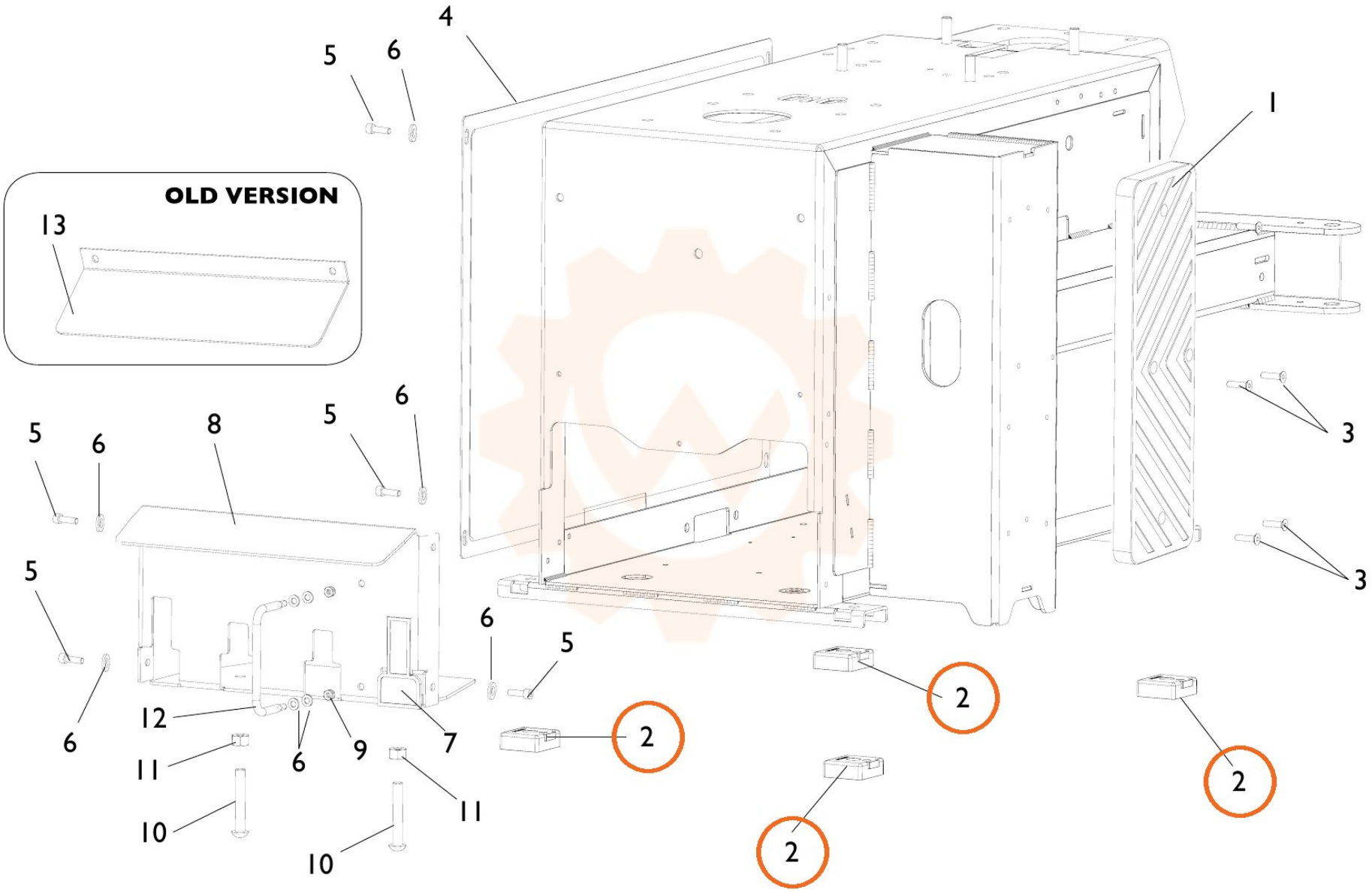
OLD VERSION
13
4
5
6
1
3
3
8
5
6
5
6
5
6
6
5
2
2
2
2
12
6
9
7
11
6
11
10
10