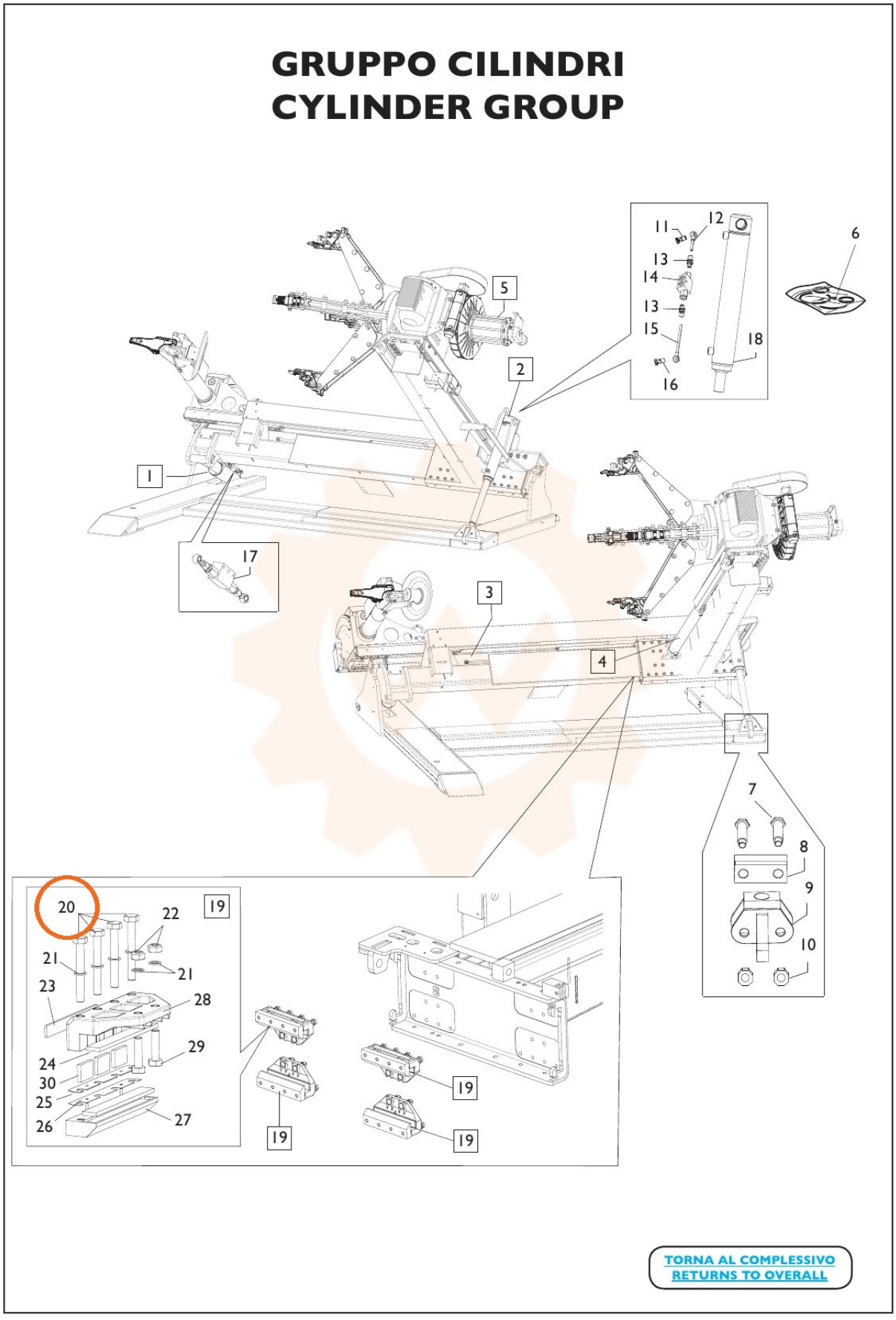
GRUPPO CILINDRI
CYLINDER GROUP
TORNA AL COMPLESSIVO
RETURNS TO OVERALL