DC-DC-omvormer 18VDC-36VDC-12VDC | Mondolfo Ferro 3-04330

Mondolfo Ferro Proadas · 2025 · Tekening 42 · positie 18

PROADAS RS
PROADAS RS

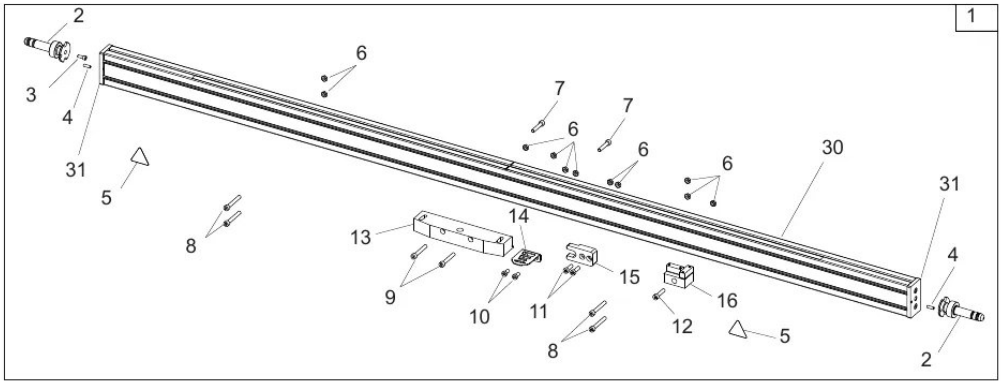

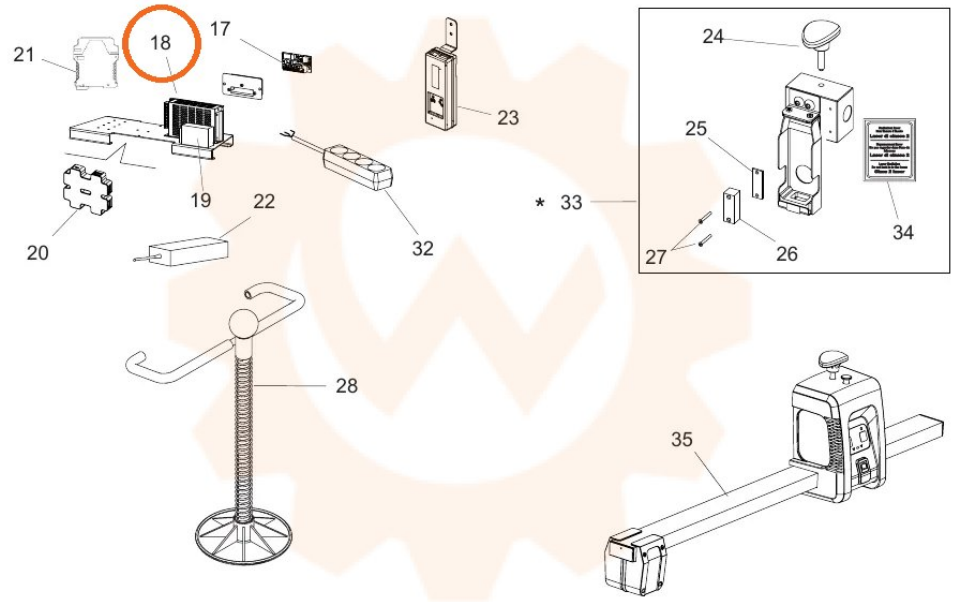

ACCESSORI SPECIFICI
SPECIFIC ACCESSORIES



***Accessori, per la disponibilità contattare il proprio referente commerciale**
***Accessories: for availability, please contact your sales representative**