Antirotatieplaat | Mondolfo Ferro 4-102403

Mondolfo Ferro TC975XD TI · 2025 · Overzichtstekening · positie 19

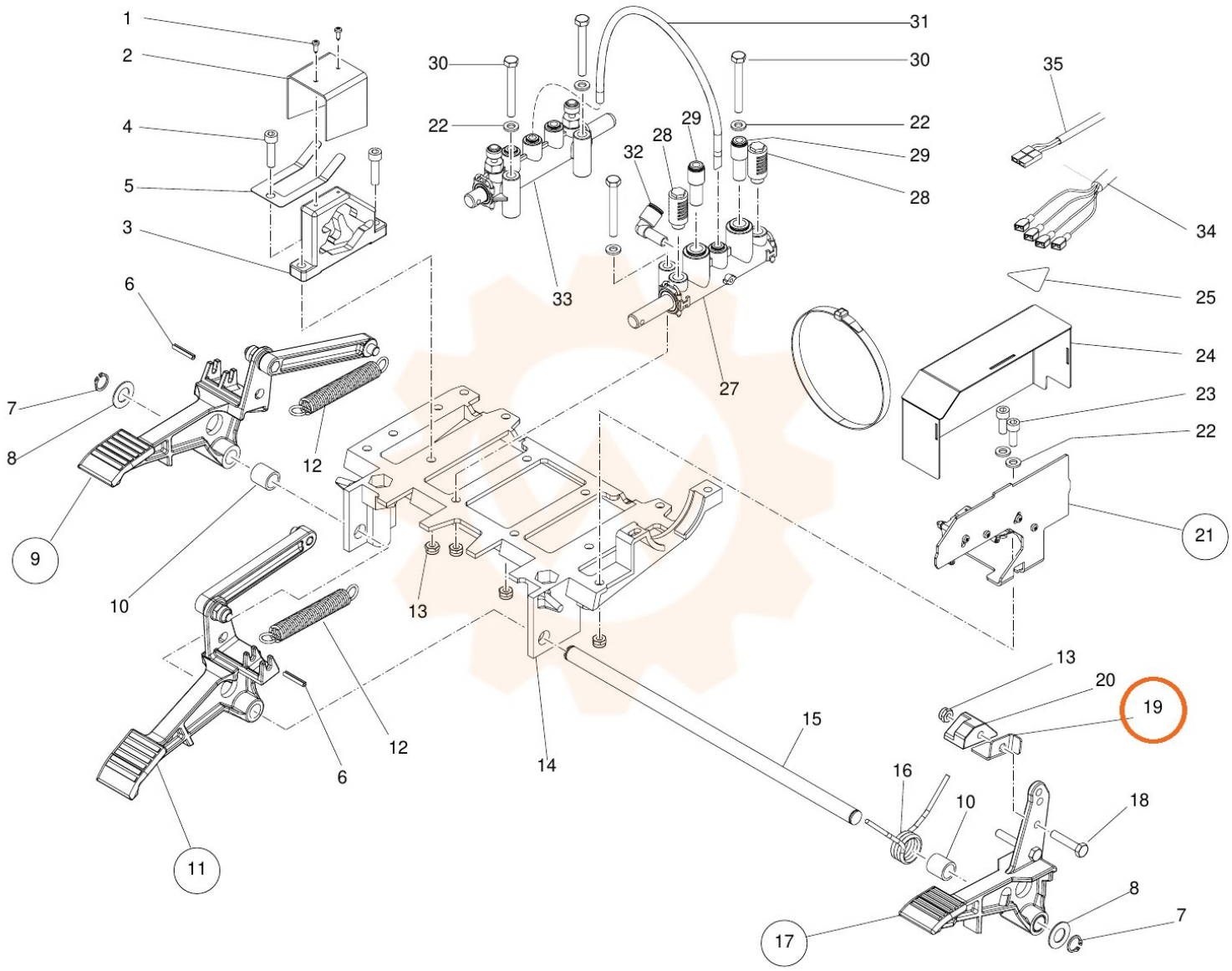
1
2
4
5
3
6
7
8
9
10
11
12
12
6
13
14
15
16
10
17
8
7
18
13
20
19
30
22
31
30
22
29
28
28
29
32
33
27
35
34
25
24
23
22
21