Hydraulische klep | Mondolfo Ferro G4195094

Mondolfo Ferro Titan PI240 F · 2009 · Tekening 5 · positie 522

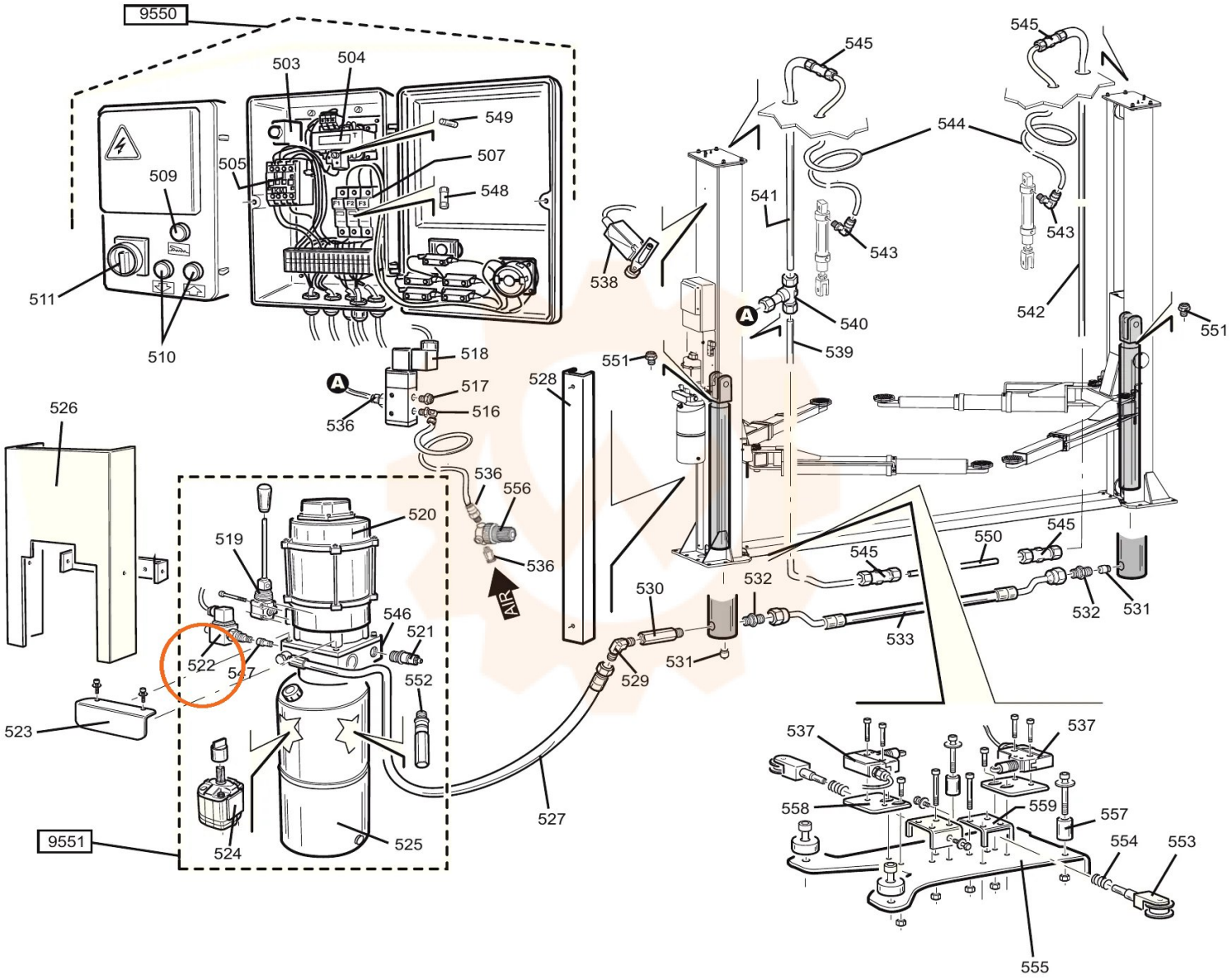
9550
503
504
549
507
505
509
548
511
510
518
517
516
536
526
536
556
520
519
536
AIR
546
521
522
547
552
523
524
525
9551
527
528
551
538
541
545
544
543
540
539
542
551
545
545
550
532
530
531
529
533
532
531
537
537
558
559
557
554
553
555