Regelaar | Mondolfo Ferro 433675

Mondolfo Ferro Aquila Audax M · 2021 · Tekening 17 · positie 14 (2 keer op deze tekening)

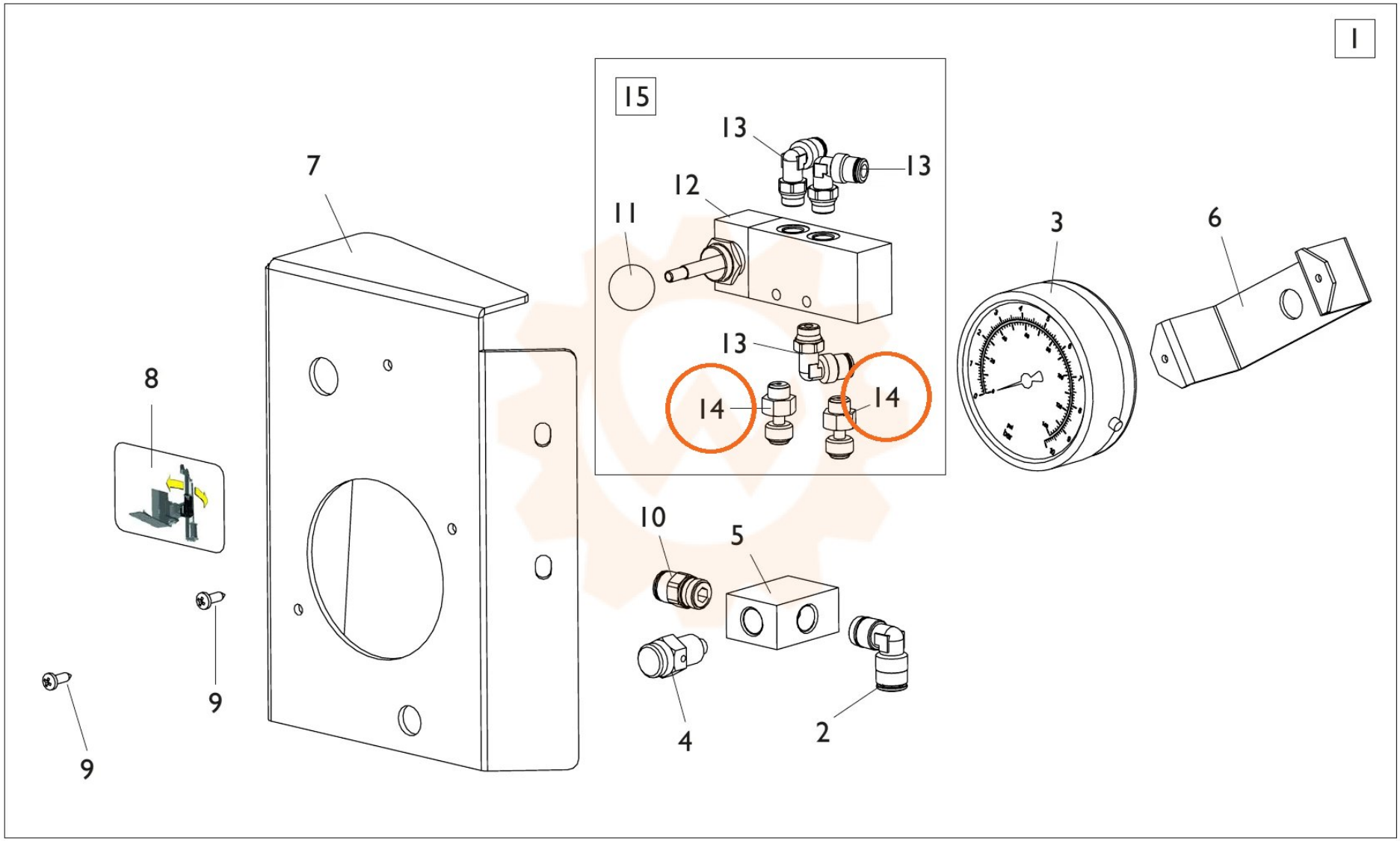
1
15
13
13
12
11
13
14
14
7
8
9
9
10
5
4
2
3
6