Manometer | Mondolfo Ferro CT-F-2000003

Mondolfo Ferro Startline S524 LL · 2025 · Tekening 61 · positie 2

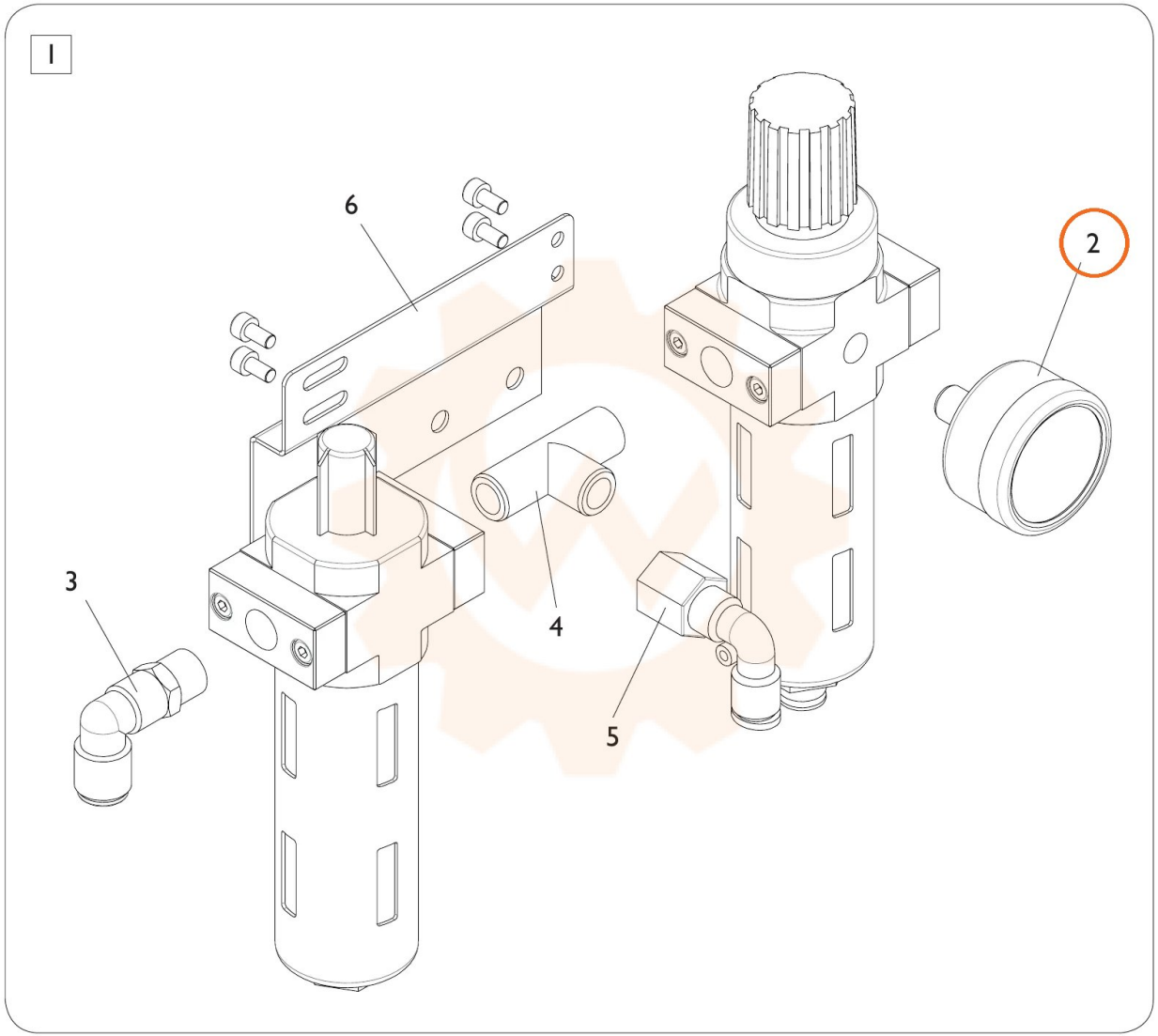
I
6
2
3
4
5