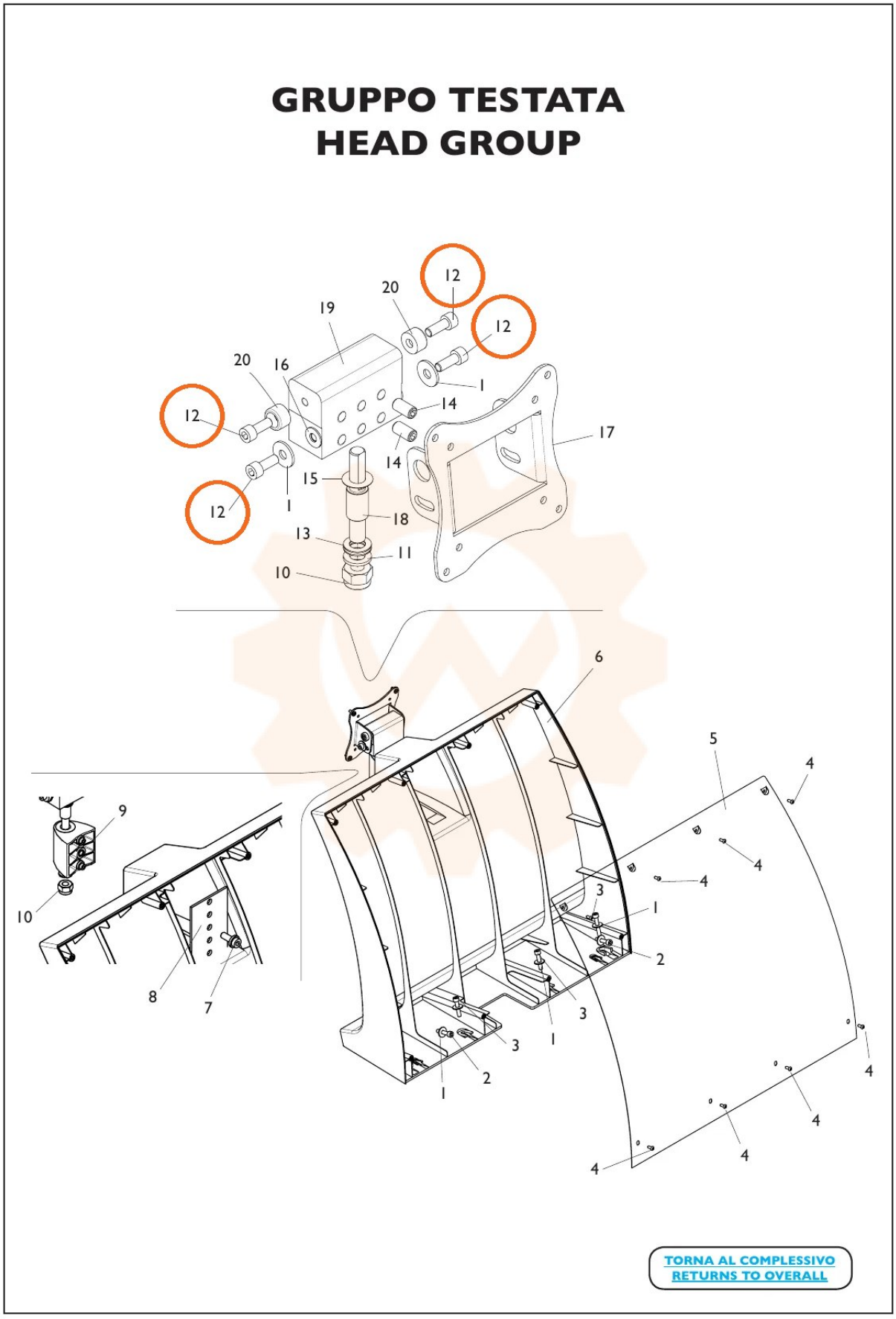
GRUPPO TESTATA
HEAD GROUP
TORNA AL COMPLESSIVO
RETURNS TO OVERALL