Positioneerblok | Mondolfo Ferro C-71-1300005A

Mondolfo Ferro Startline S521 · 2025 · Tekening 39 · positie 10

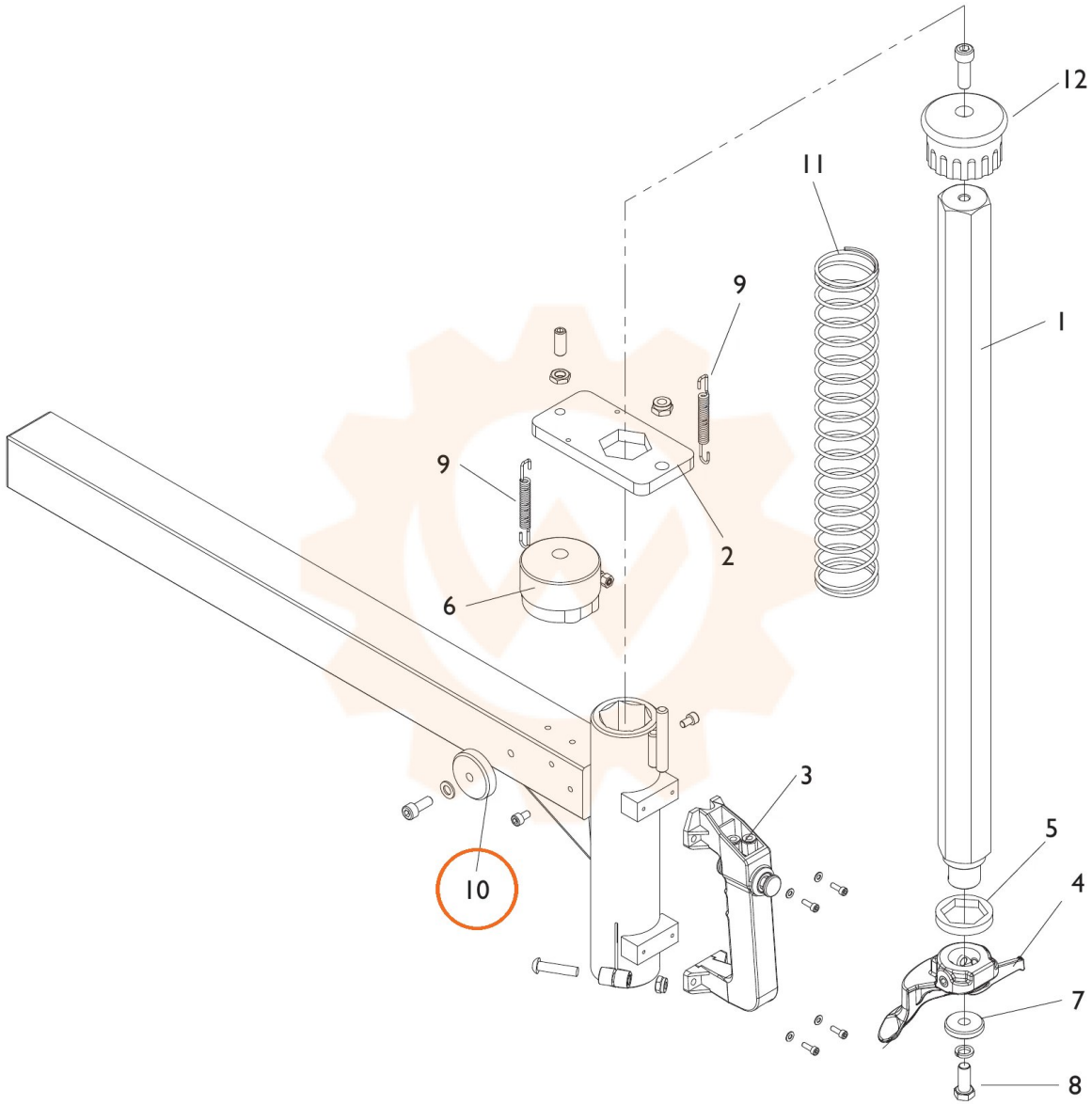
12
11
9
1
9
2
6
3
10
5
4
7
8