Velgverbindingsmoeren | Mondolfo Ferro 01 0115 001

Mondolfo Ferro RC206 · 2025 · Tekening 2 · positie 48

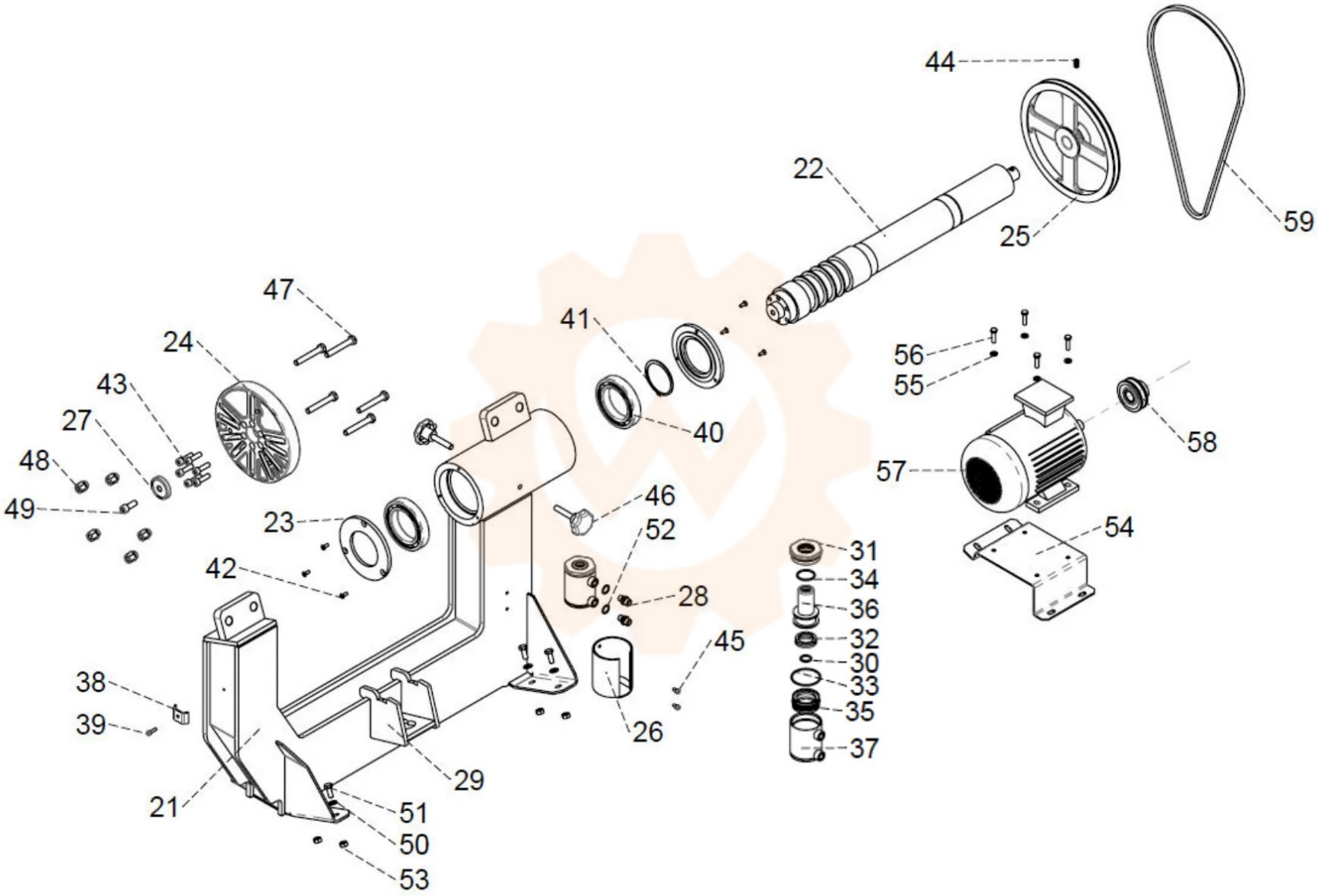
44
22
25
59
47
41
24
56
55
43
40
27
58
48
57
49
46
23
52
54
31
42
34
28
36
32
45
30
38
33
35
39
26
37
29
21
51
50
53