Riem | Mondolfo Ferro 3-01750

Mondolfo Ferro MT3700 - 3700 Rot · 2013 · Tekening 2 · positie 117

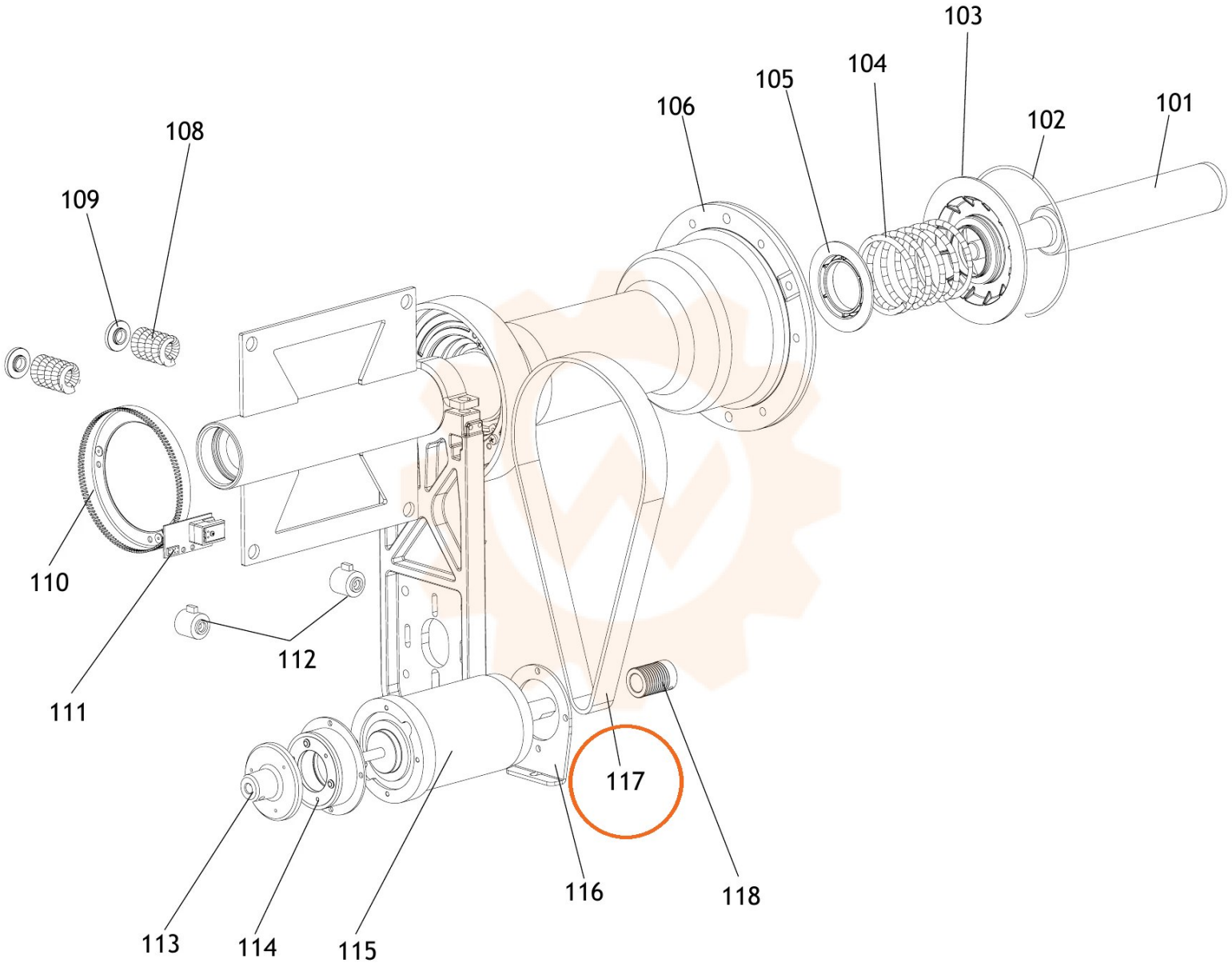
103
104
105
106
102
101
108
109
110
111
112
117
116
118
113
114
115