Wiel | Mondolfo Ferro 4-326471

Mondolfo Ferro Titan P230 · 2005 · Tekening 4 · positie 501

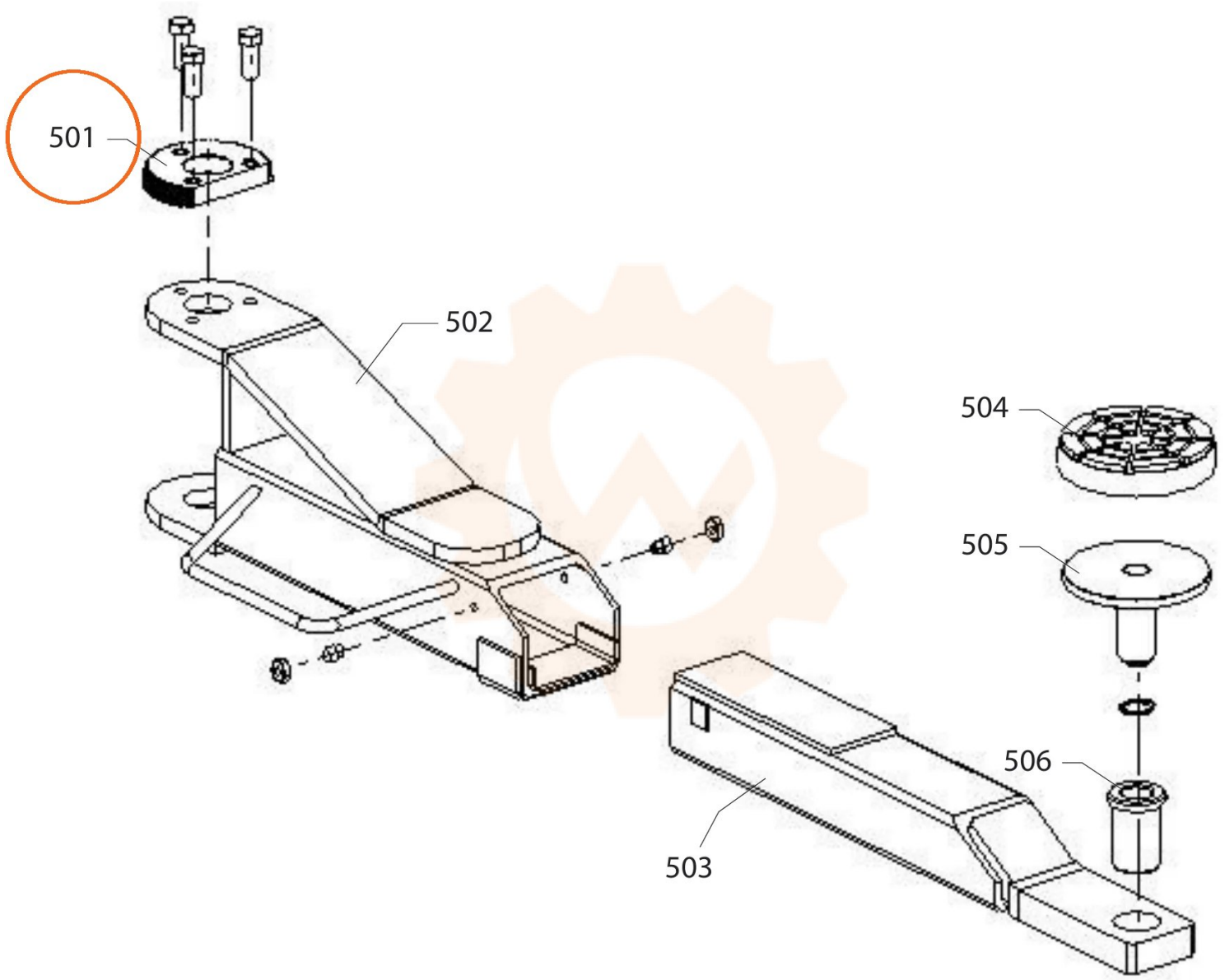
501
502
504
505
506
503