Borgmoer M27 x 2 | Mondolfo Ferro 2-71528

Mondolfo Ferro TBE160 Super · 2013 · Tekening 8 · positie 832

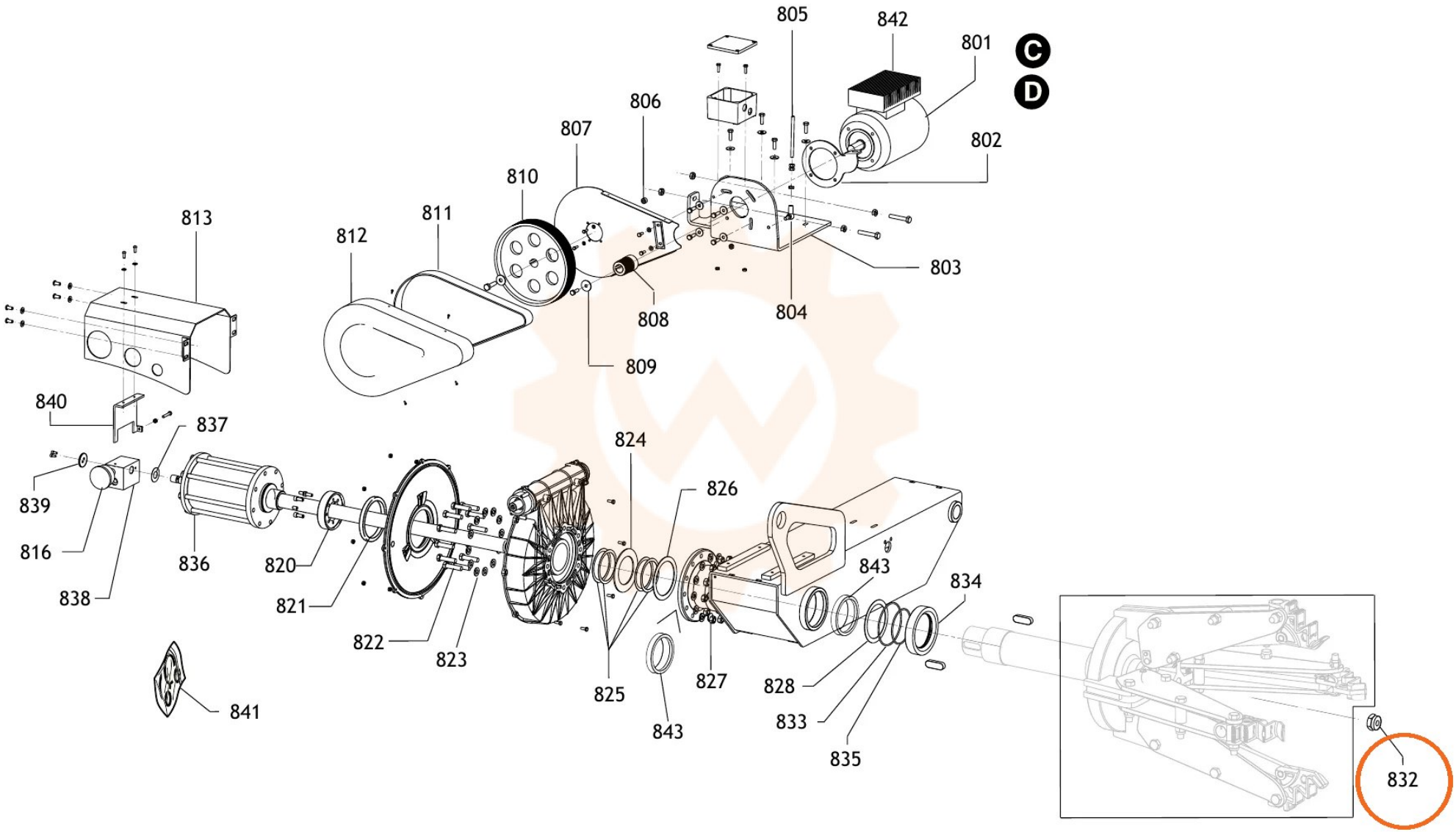
805
842
801
C
D
806
807
802
810
811
813
812
803
808
804
809
840
837
824
826
839
816
836
820
843
834
838
821
822
823
825
827
828
841
843
833
835
832