## GRUPPO OSCILLANTE “C”
## “C” OSCILLATING GROUP

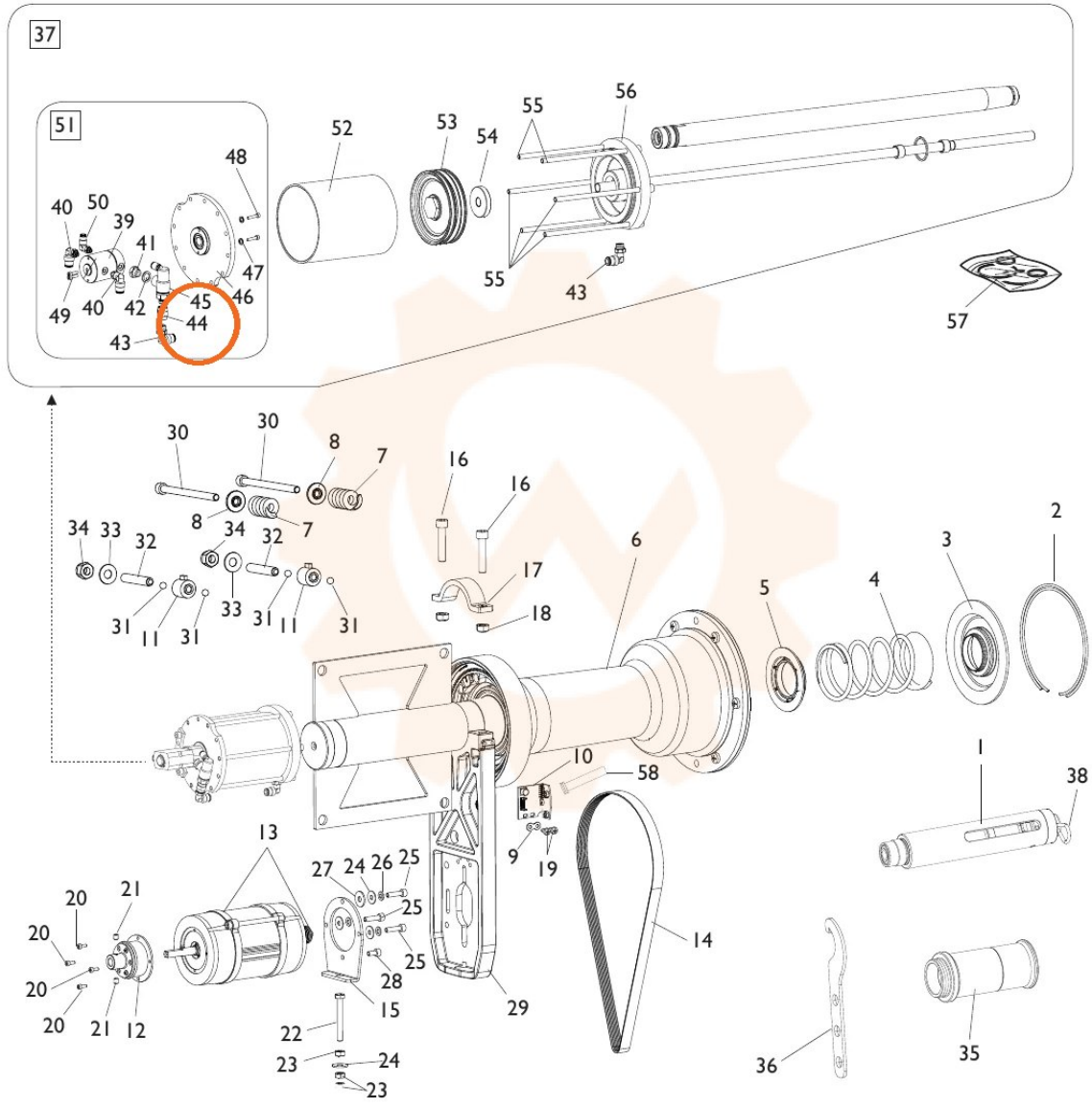


TORNA AL COMPLESSIVO
RETURNS TO OVERALL