Kap | Mondolfo Ferro H-80-1000010

Mondolfo Ferro Helper HTB20 08-2023 · 2023 · Overzichtstekening · positie 25

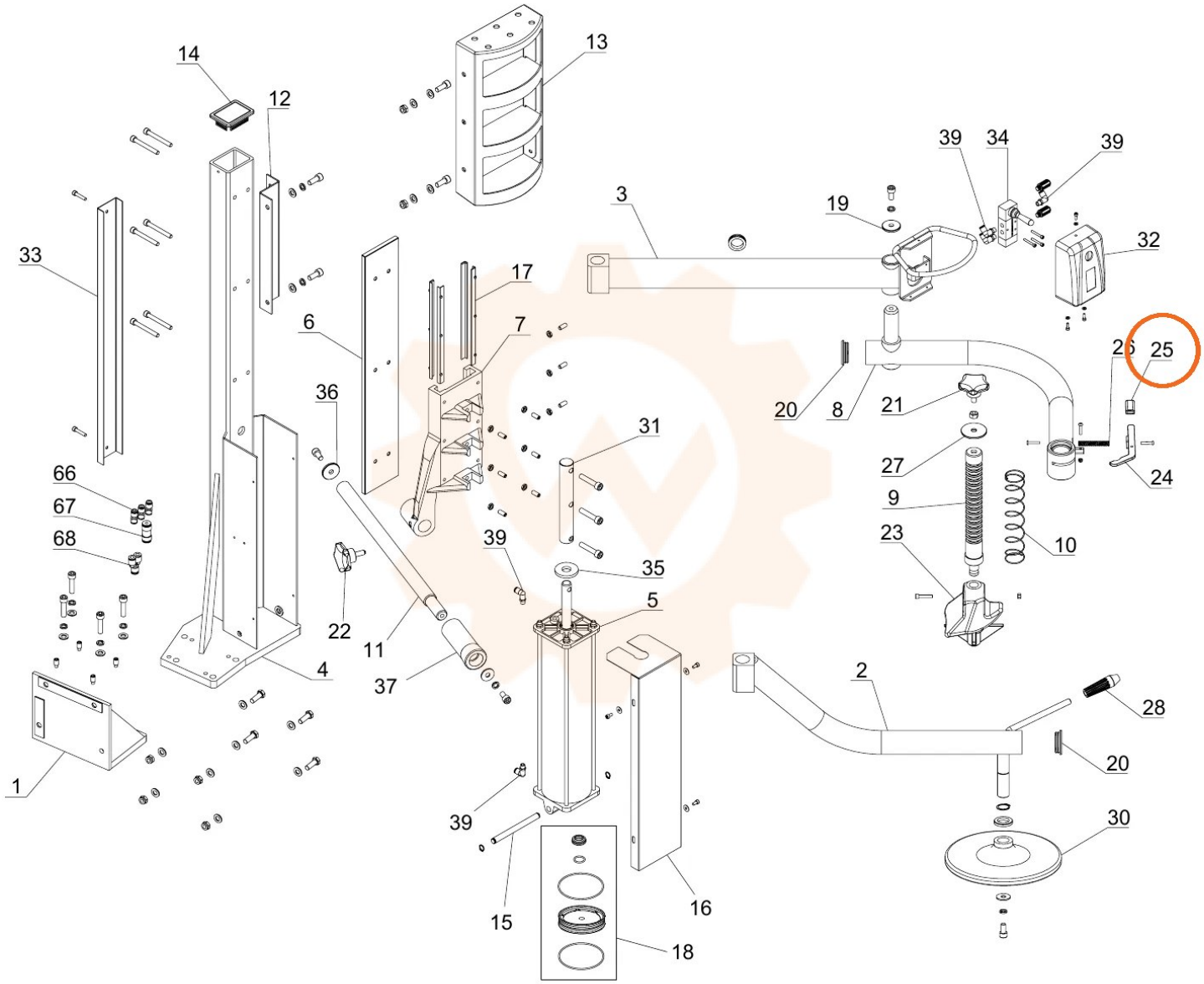
14
12
13
33
6
17
7
36
31
66
67
68
39
35
5
22
11
37
4
1
39
15
16
18
3
19
39
34
39
32
20
8
21
26
25
27
24
9
10
23
2
28
20
30