Stroomonderbreker | Mondolfo Ferro 4-111794

Mondolfo Ferro Titan PI 240E-V · 2019 · Tekening 5 · positie 4

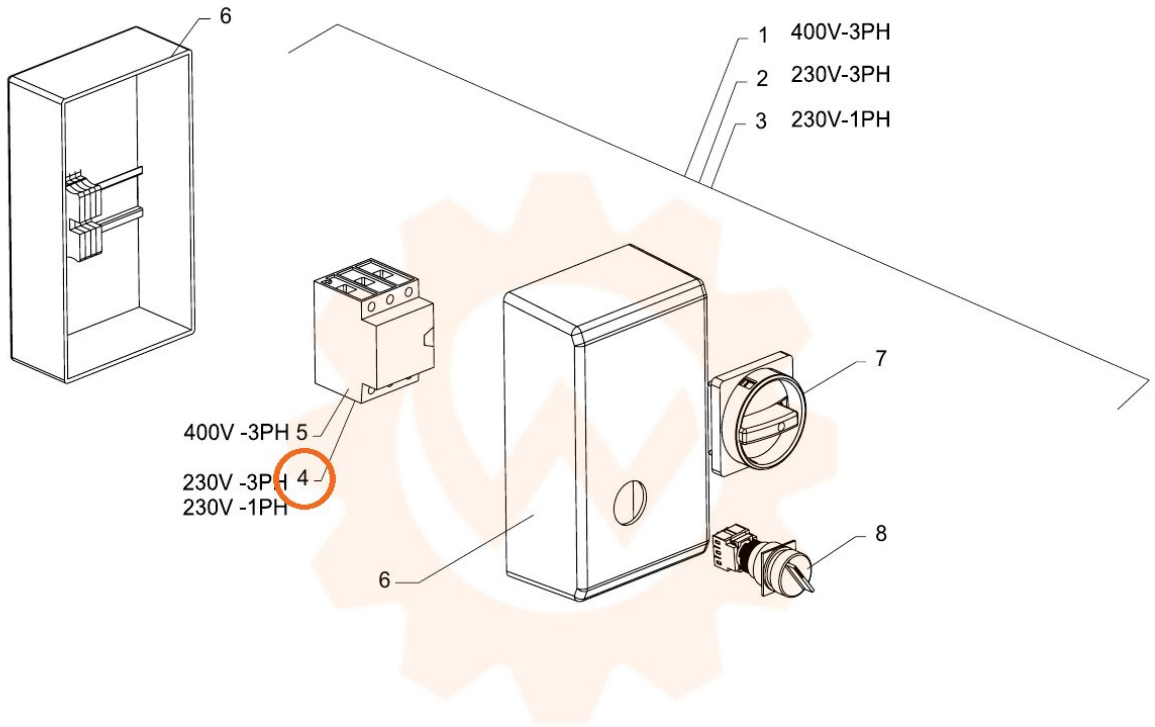
6
1 400V-3PH
2 230V-3PH
3 230V-1PH
400V -3PH 5
230V -3PH 4
230V -1PH
7
8
6