Lage moer M20 | Mondolfo Ferro 2-80002

Mondolfo Ferro Tmw 20S · 2025 · Overzichtstekening · positie 4 (2 keer op deze tekening)

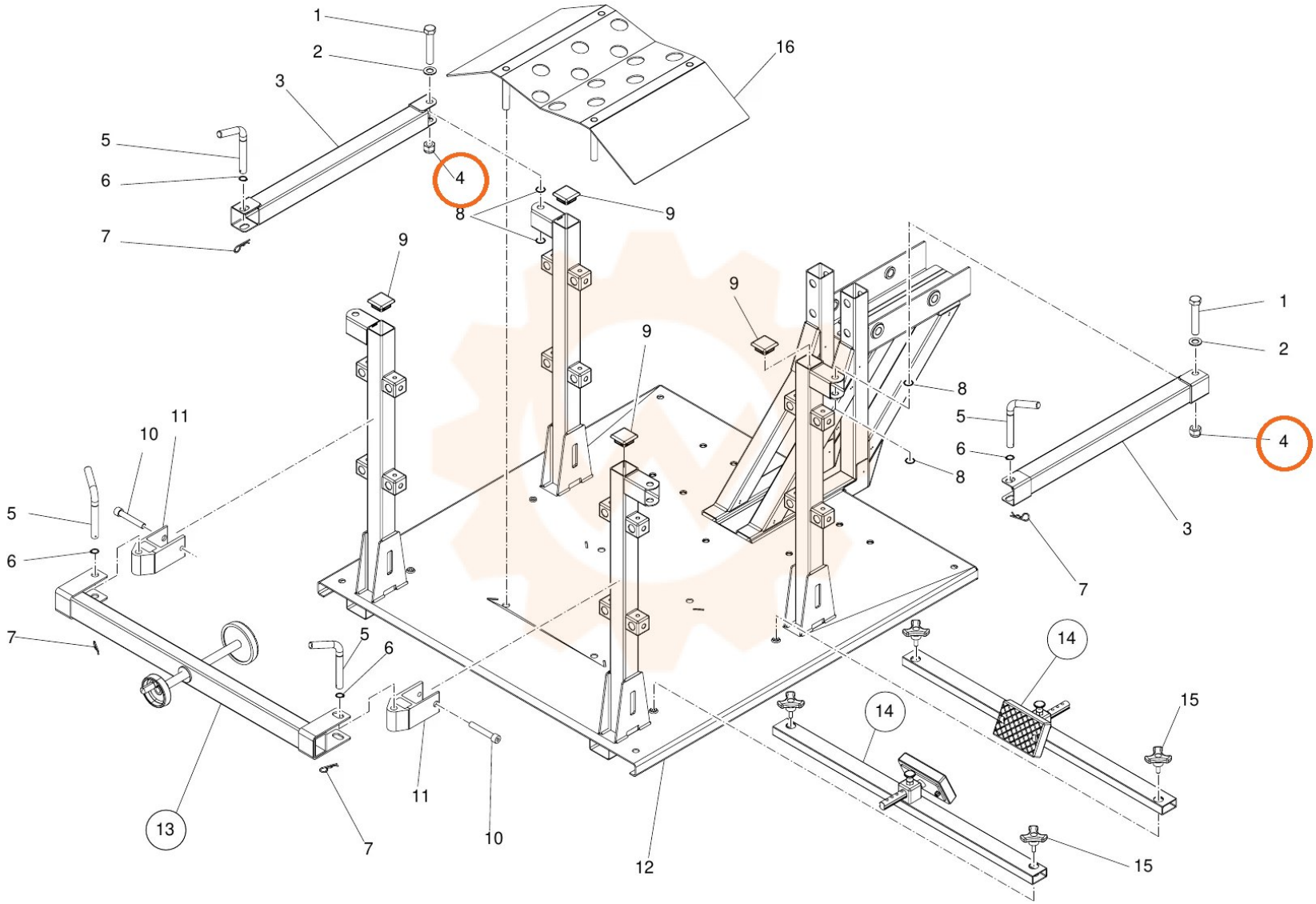
1
2
3
4
5
6
7
8
9
10
11
12
13
14
15
16