Printplaat | Mondolfo Ferro 4-108512C

Mondolfo Ferro Trigon 4 Vision Platinum · 2016 · Tekening 6 · positie 7

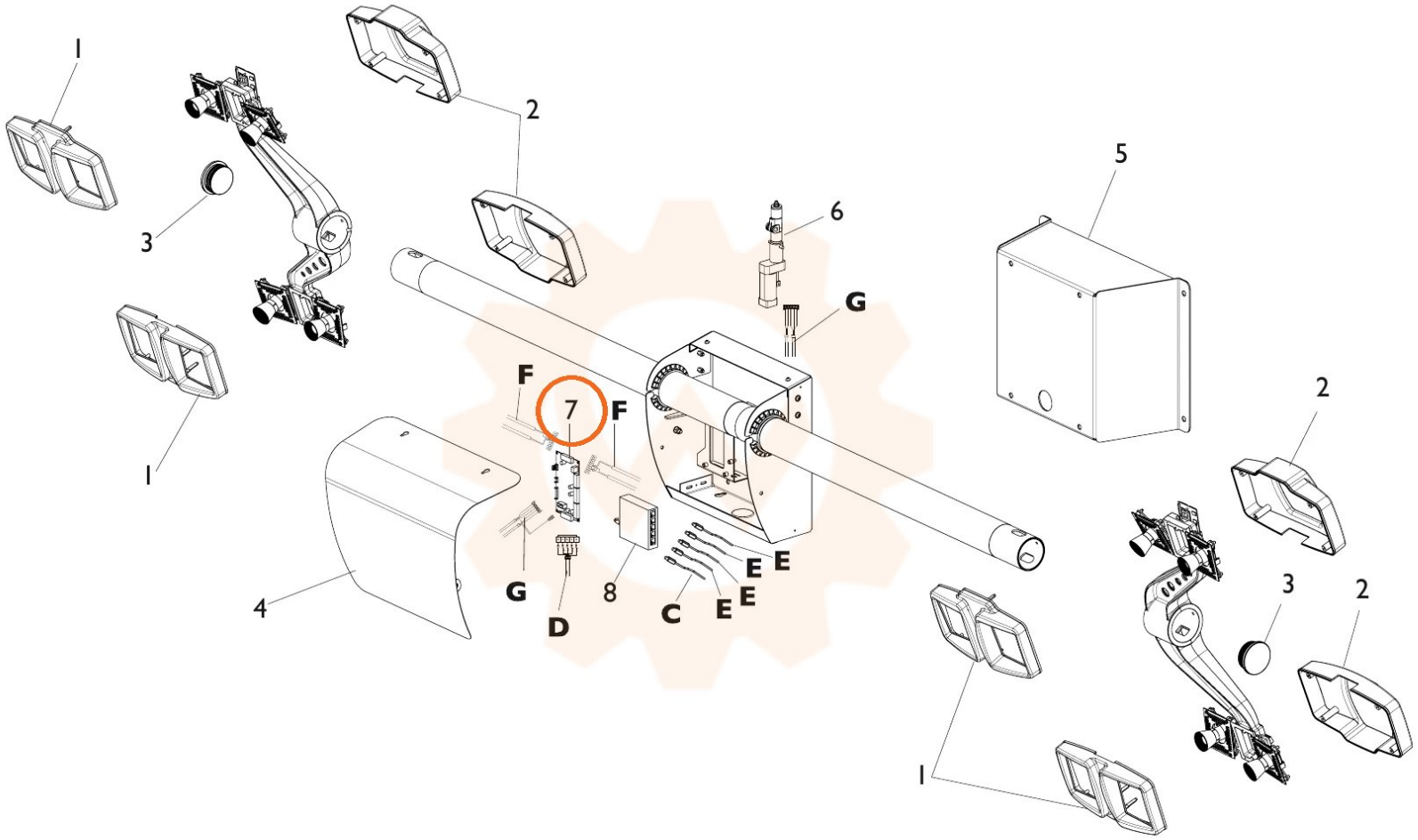
1
2
3
1
5
6
G
F
7
F
2
4
G
D
8
C
E
E
E
3
2
1