41-2 2-armig universele trekker met zwenkbare trekhaken, tot 80 mm klembereik, 80 mm spandiepte



BESCHRIJVING

De 2-armig universele trekker met zwenkbare trekhaken wordt gebruikt voor het trekken van lagers, tandwielen en schijven in alle gangbare maten voor Ambacht, werkplaats en Industrie. Hiermee kan elk onderdeel worden losgemaakt dat op een as zit en van buitenaf vrij toegankelijk is. De zwenkbare trekhaken zorgen ook bij beperkte omgevingsomstandigheden voor maximale bewegingsvrijheid voor een individuele aanpassing aan het klembereik en de spandiepte. Binnen de serie 41 zijn er verschillende uitvoeringen van de trekker. Het compacte model 41-0 beschikt over een zeskant-aandrijving en een vlak druk stuk op de spindel. De modellen 41-1 en 41-2 hebben in plaats van de Zeskant een vrij bewegende T-greep voor werken in de kleinste ruimtes. Vanaf de grootte 41-3 zijn de trekkers uitgerust met een zeskant-aandrijving en een dubbele spindelpunt. Hiermee worden de hoogste trekkrachten bereikt (3 tot 7 t).

TOEPASSINGSGEBIED

Voor het trekken van lagers, tandwielen en schijven in alle gangbare maten voor Ambacht, werkplaats en Industrie.

VOORDEEL

- Zwenkbare trekhaken maken het mogelijk om in de krapste ruimtes te werken, met gelijktijdige individuele aanpassing aan het klembereik en de spandiepte.
- Anti-slipinrichting aan de spindelkop voor veilig werken met Sleutels
- Spindeluitloop ter bescherming van de Schroefdraad
- Veilige plaatsing van de spindel door de draaibare spindelpunt, zowel op gladde oppervlakken als bij centreringen (Switch Technology) (geldt vanaf maat 41-3)
- Geïntegreerde, vrij beweegbare T-greep garandeert handmatige spindelaandrijving in zeer krappe ruimte (geldt alleen voor de maten 41-1 en 41-2)

OPERATIE

- De trekhaken van buiten naar het te trekken onderdeel zwenken
- De klauwen onder het onderdeel schuiven
- De spindel voor de fixatie handmatig op druk trekken
- De T-greep handmatig bedienen of de Zeskant op de spindelkop met een ratel of een steekringsleutel in beweging zetten, totdat het onderdeel los is

APPLICATIE AFBEELDING



DETAILAFBEELDING



STAMGEGEVENS

GTIN [GTIN]	4021176015113
Land van herkomst	DE
Materiaal	Gereedschapsstaal
Serie	41
Brutogewicht [kg]	0,25 kg
Inhoud van de verpakking	1 deel
Verpakkingswet	PAP 20
Wereldwijde verkoopbaarheid	Ja (REACH, RoHS, POP, PROP65, TSCA)

ONDERDELEN

- 41-1-T_Brug
- 41-2-80-P_2 trekhaken (paar)
- 609105_Spindel

2-armig universele trekker met zwenkbare trekhaken, tot 80 mm klembereik, 80 mm spandiepte

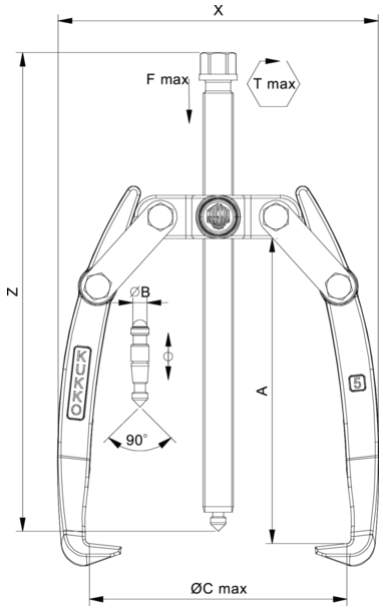

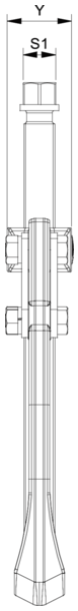

Afkorting	Attribuut	Wert
X	Totale breedte [mm]	94 mm
Y	Totale diepte [mm]	17 mm
Z	Totale hoogte [mm]	125 mm
A	Klemdiepte buiten aftrekken [mm]	80 mm
S1	Breedte over vlakken [mm]	T-handle
Cmin	Spanwijdte buiten aftrekken (min.) [mm]	0 mm
Cmax	Spanbreedte buiten aftrekken (max.) [mm]	80 mm
K	Dikte van de haakwortel aan de punt (klauwdikte K) [mm]	2 mm
J	Haakbasisbreedte (klauwbreedte J) [mm]	10,5 mm
O	Bruikbare haakbasisdiepte (bruikbare klauwdiepte O) [mm]	9 mm
H	Totale haakworteldiepte (totale klauwdiepte H) [mm]	16 mm
L	Totale klauwdikte (L+1mm) (klauwafstand tot basisoppervlak) [mm]	5 mm
Fmax	Maximale trekkracht [t]	1.5 t
Fmax	Max. trekkracht [kN]	15 kN

Afkorting	Attribuut	Wert
X	Totale breedte [mm]	94 mm
Y	Totale diepte [mm]	17 mm
Z	Totale hoogte [mm]	125 mm
A	Klemdiepte buiten aftrekken [mm]	80 mm
S1	Breedte over vlakken [mm]	T-handle
Cmin	Spanwijdte buiten aftrekken (min.) [mm]	0 mm
Cmax	Spanbreedte buiten aftrekken (max.) [mm]	80 mm
K	Dikte van de haakwortel aan de punt (klauwdikte K) [mm]	2 mm
J	Haakbasisbreedte (klauwbreedte J) [mm]	10,5 mm
O	Bruikbare haakbasisdiepte (bruikbare klauwdiepte O) [mm]	9 mm
H	Totale haakworteldiepte (totale klauwdiepte H) [mm]	16 mm
L	Totale klauwdikte (L+1mm) (klauwafstand tot basisoppervlak) [mm]	5 mm
Fmax	Maximale trekkracht [t]	1.5 t
Fmax	Max. trekkracht [kN]	15 kN

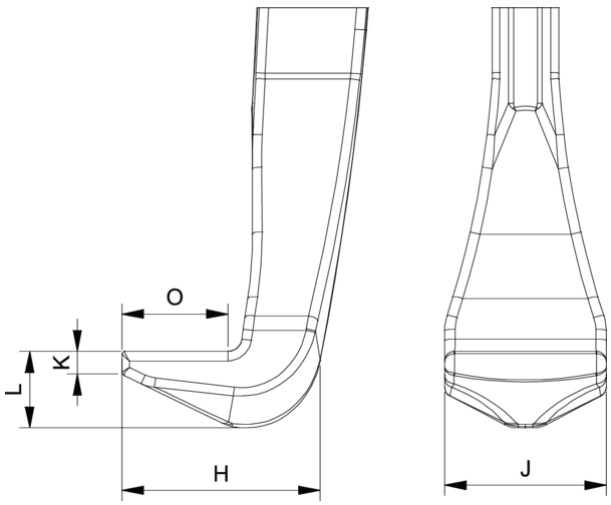

Afkorting	Attribuut	Wert
X	Totale breedte [mm]	94 mm
Y	Totale diepte [mm]	17 mm
Z	Totale hoogte [mm]	125 mm

A	Klemdiepte buiten aftrekken [mm]	80 mm
S1	Breedte over vlakken [mm]	T-handle
Cmin	Spanwijdte buiten aftrekken (min.) [mm]	0 mm
Cmax	Spanbreedte buiten aftrekken (max.) [mm]	80 mm
K	Dikte van de haakwortel aan de punt (klauwdikte K) [mm]	2 mm
J	Haakbasisbreedte (klauwbreedte J) [mm]	10,5 mm
O	Bruikbare haakbasisdiepte (bruikbare klauwdiepte O) [mm]	9 mm
H	Totale haakworteldiepte (totale klauwdiepte H) [mm]	16 mm
L	Totale klauwdikte (L+1mm) (klauwafstand tot basisoppervlak) [mm]	5 mm
Fmax	Maximale trekkracht [t]	1.5 t
Fmax	Max. trekkracht [kN]	15 kN