Veiligheidsmonteur rechts | Mondolfo Ferro 5-102406A

Mondolfo Ferro Brm S-Box · 2012 · Tekening 20 · positie 9350

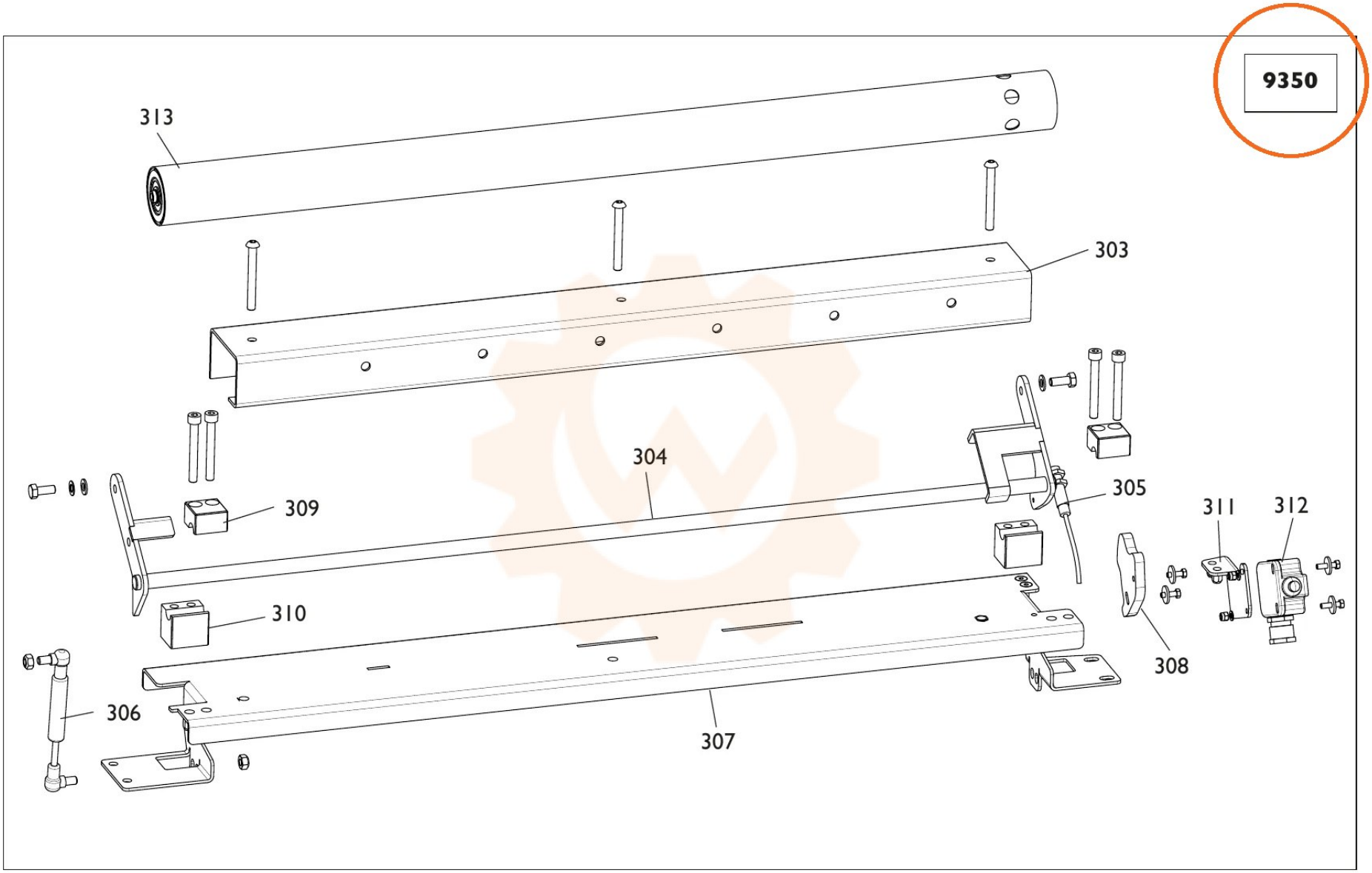
9350
313
303
304
309
305
311
312
310
308
306
307