GRUPPO RILEVATORE INTERNO
INTERNAL DETECTOR GROUP

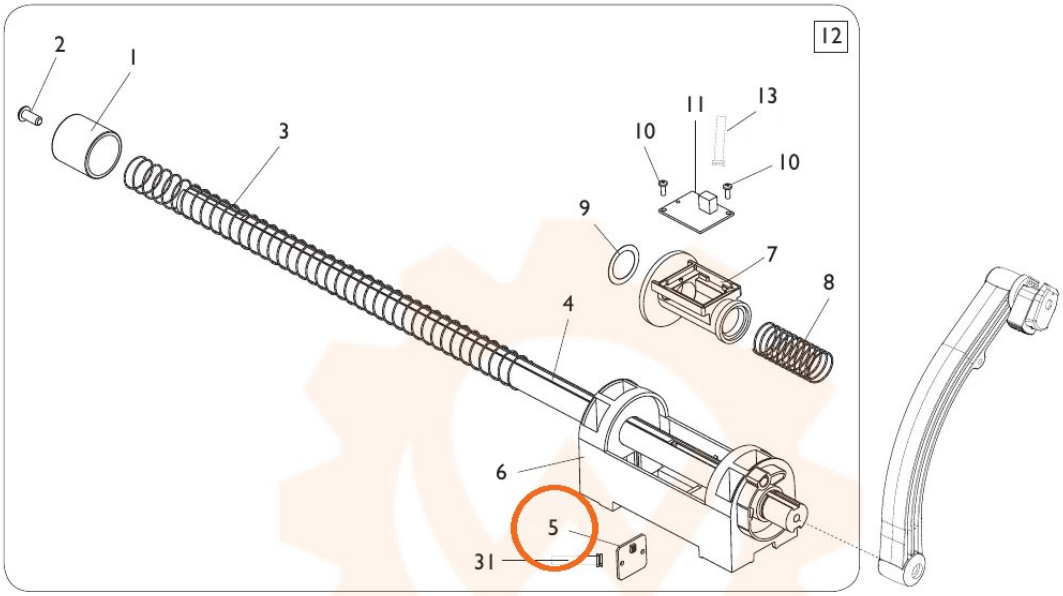

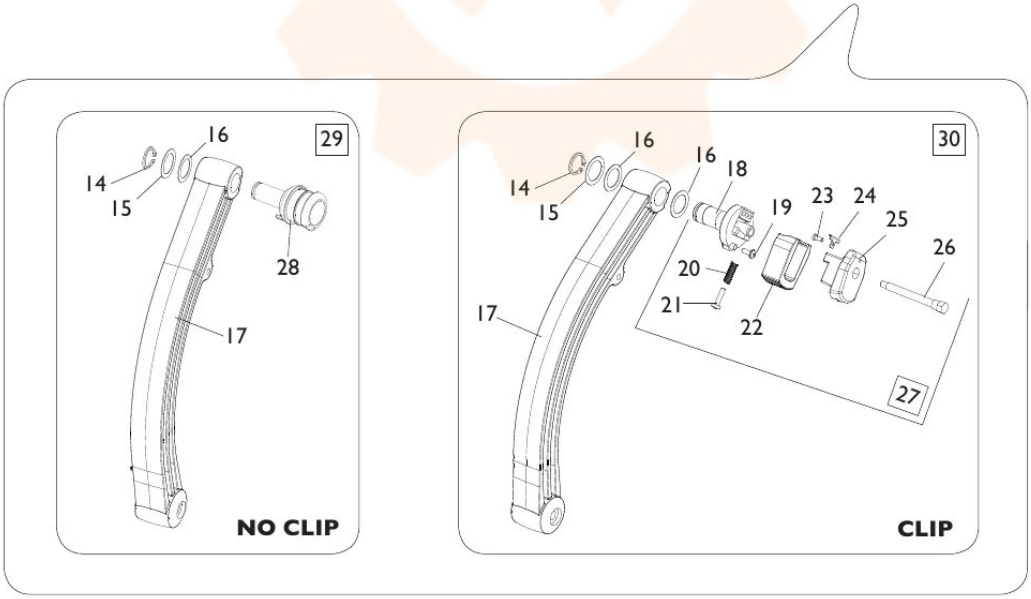

TORNA AL COMPLESSIVO
RETURNS TO OVERALL