Kantelpedaal | Mondolfo Ferro 325030

Mondolfo Ferro TC975XD TI · 2025 · Overzichtstekening · positie 1

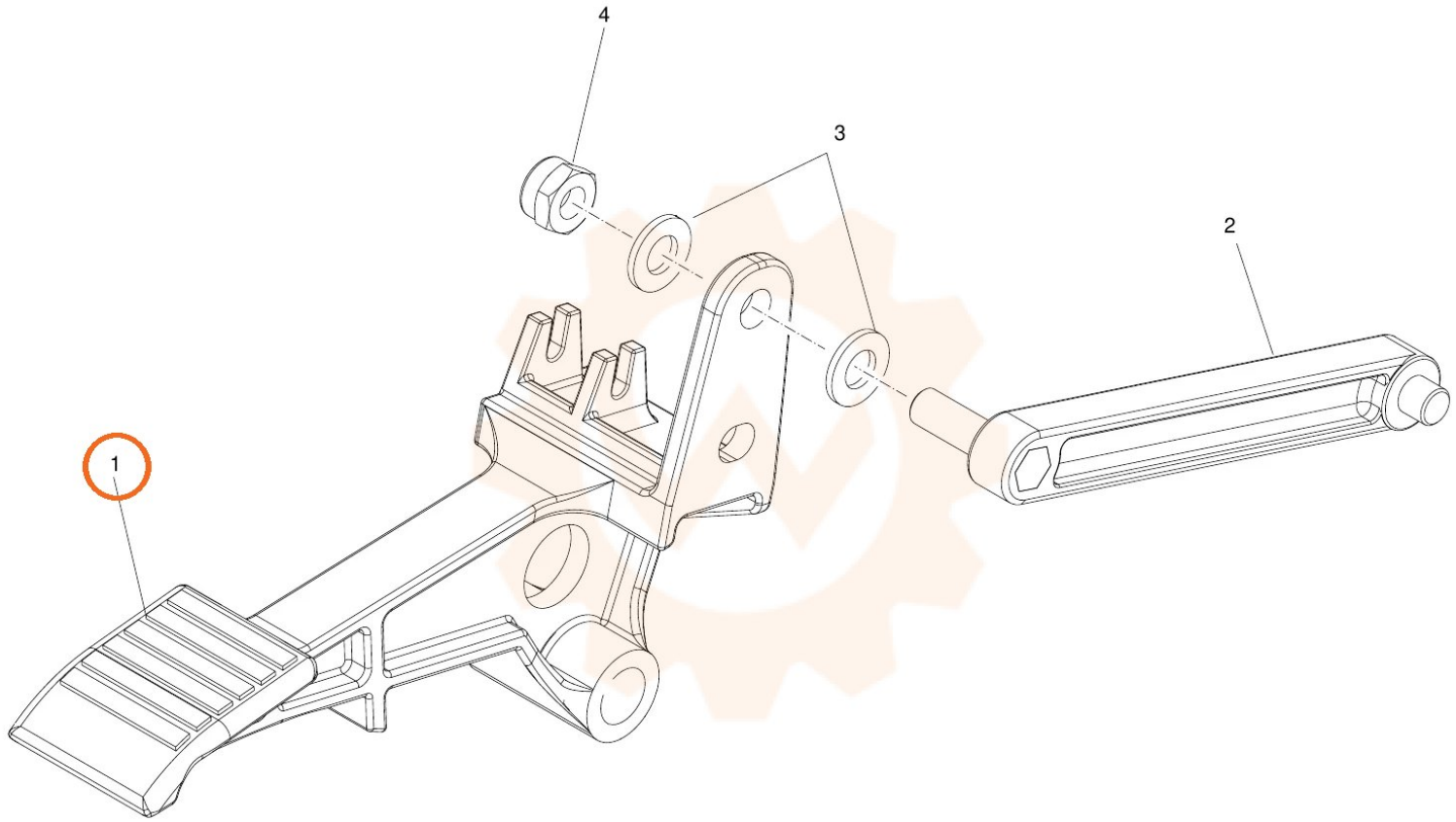
4
3
2
1