Veer D. 16 x 6 L. 155,5 | Mondolfo Ferro 4-101565

Mondolfo Ferro Brm S-Box · 2012 · Tekening 20 · positie 306

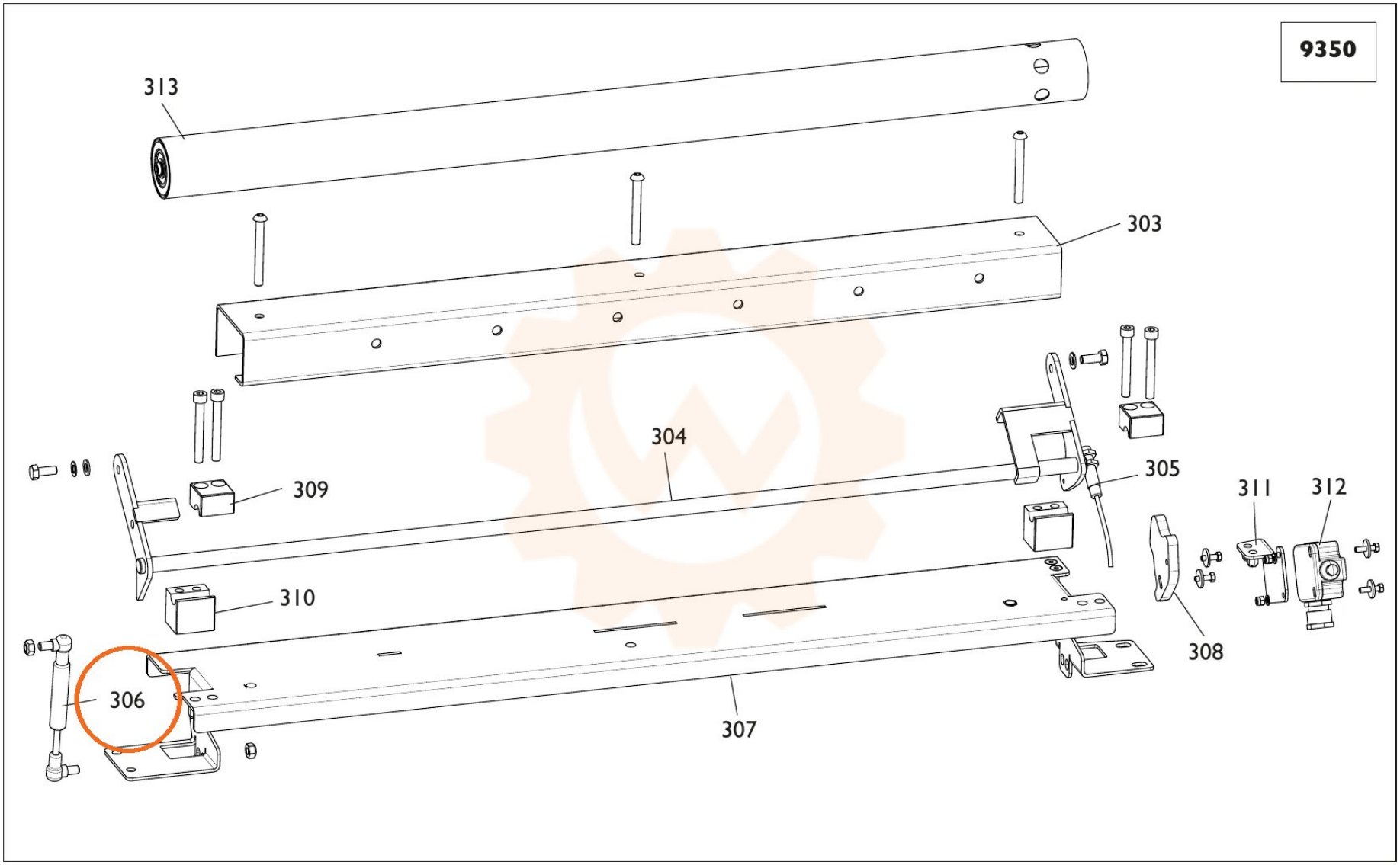
9350
313
303
304
309
305
311
312
310
308
306
307