Koppeling 2520 - 1/4 | Mondolfo Ferro 3-00082

Mondolfo Ferro TC915XD TI · 2025 · Overzichtstekening · positie 2

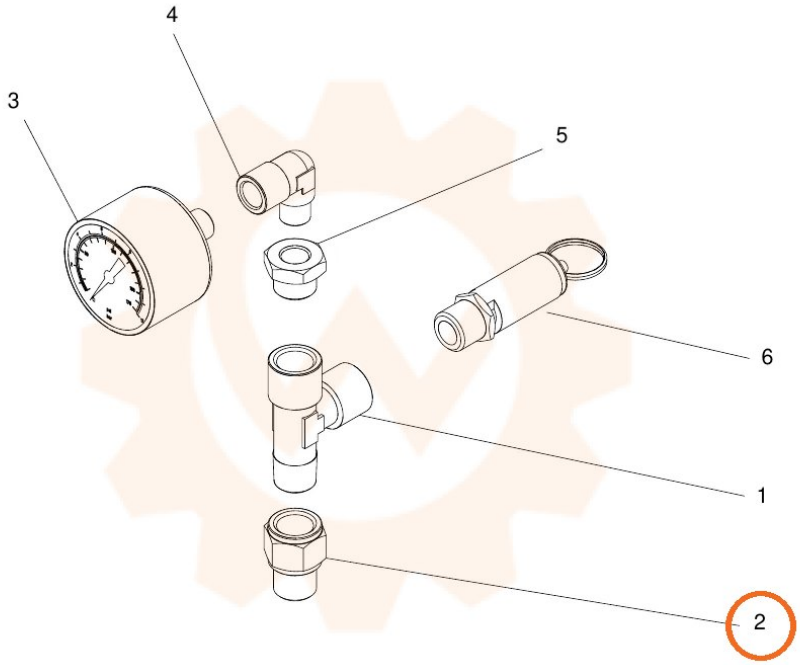
4
3
5
6
1
2