GRUPPO DISPLAY EM9550
EM9550 DISPLAY GROUP

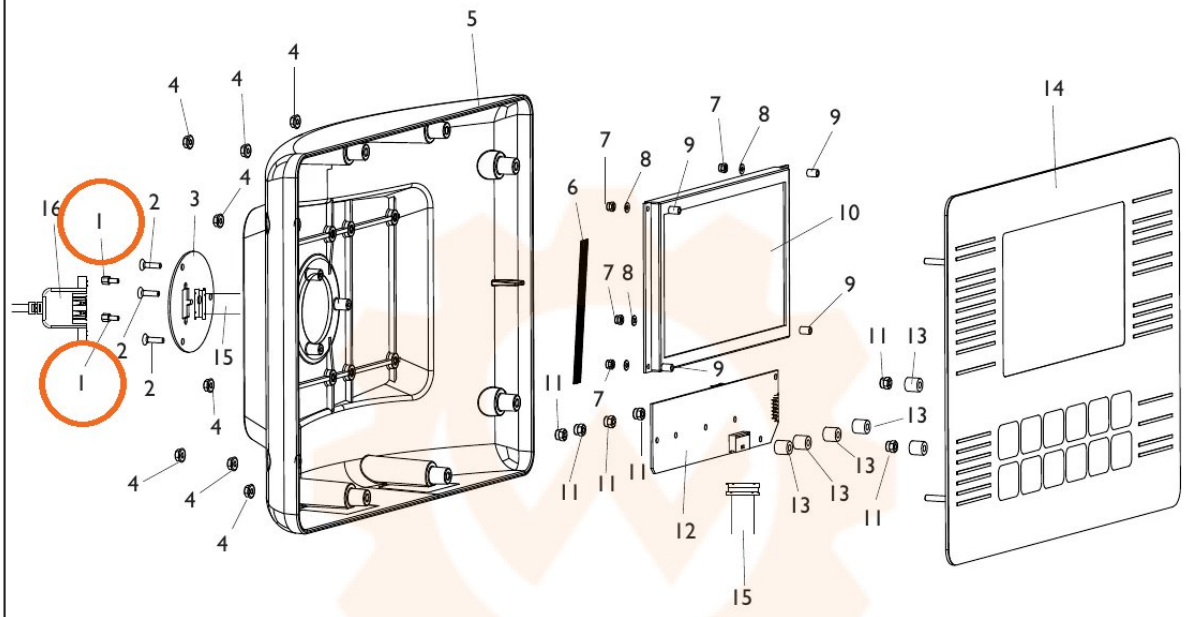

TORNA AL COMPLESSIVO
RETURNS TO OVERALL