Manadapter C6-T4 | Mondolfo Ferro 3-00210

Mondolfo Ferro Aquila Tornado · 2025 · Overzichtstekening · positie 6

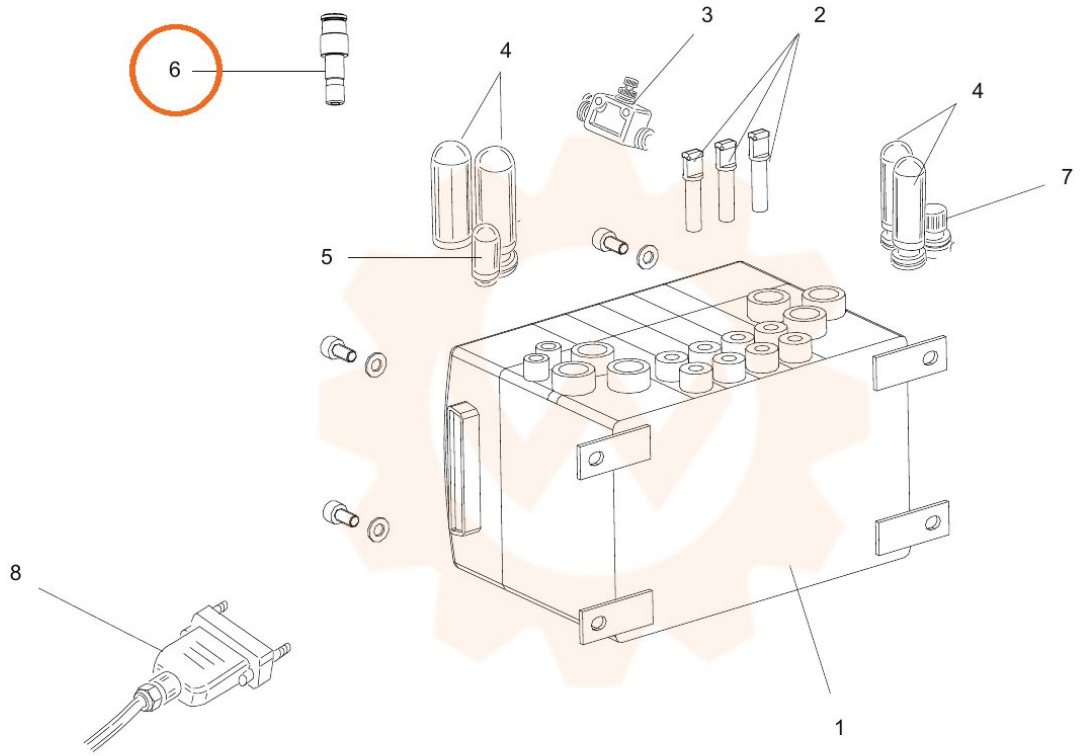
6
4
3
2
4
7
5
8
1