Grote riemschijf | Mondolfo Ferro 4-110362

Mondolfo Ferro Startline S226 · 2019 · Tekening 12 · positie 17

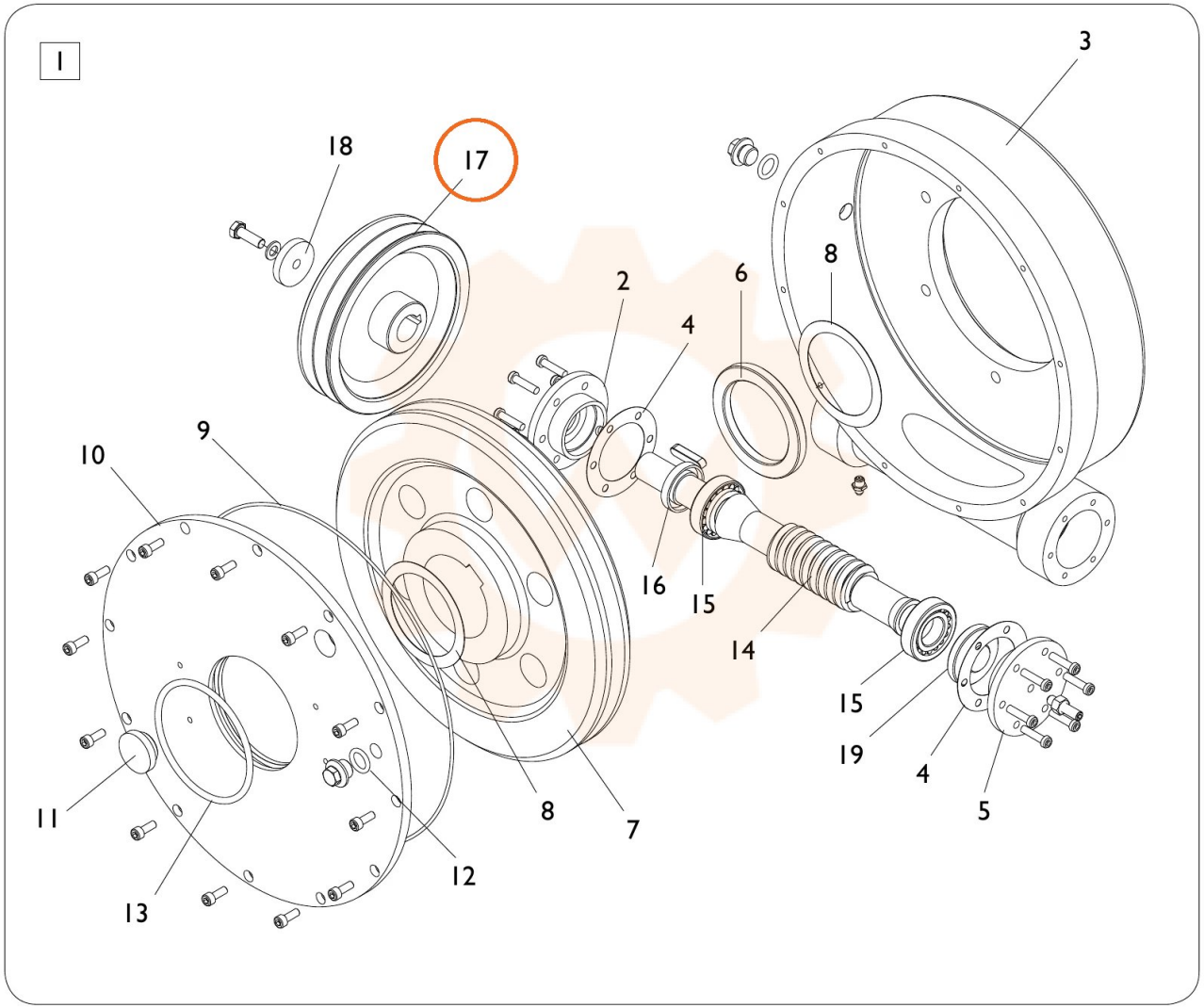
1
3
18
17
8
2
6
4
9
10
16
15
14
15
19
4
5
11
8
7
12
13