Afdichtingsset cilinders | Mondolfo Ferro 5-127192

Mondolfo Ferro TBE155 Super · 2026 · Overzichtstekening · positie 11

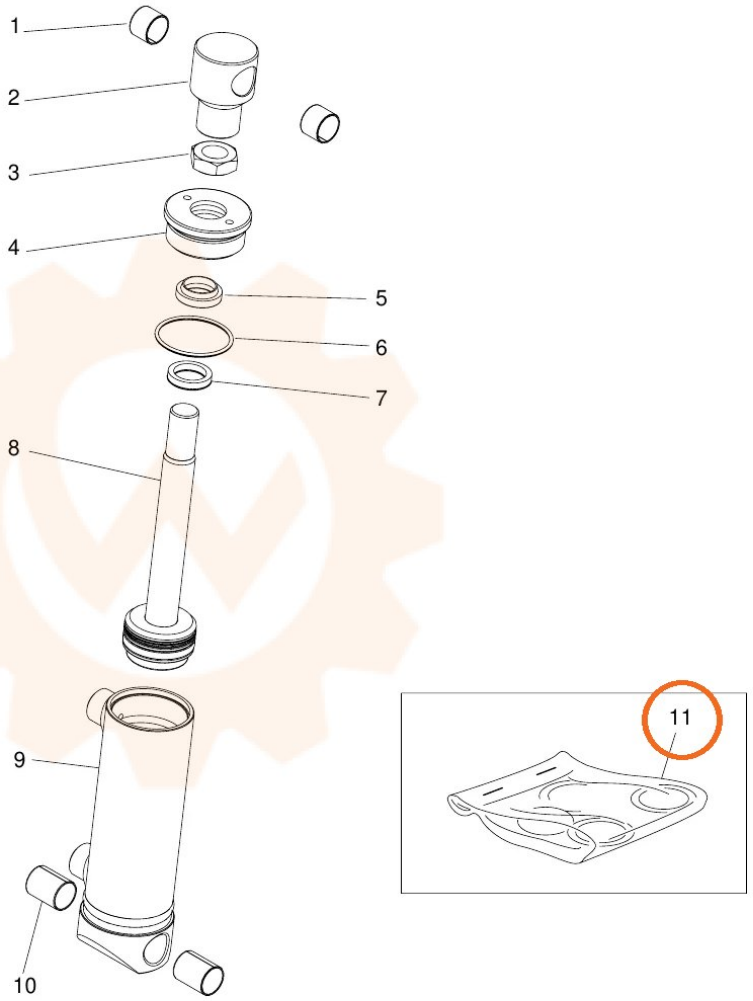
1
2
3
4
5
6
7
8
9
10
11