Cilinder P1 | Mondolfo Ferro 5-124214

Mondolfo Ferro TITANX3000E-X3500E · 2024 · Tekening 1 · positie 29C

WORKSHOP PARTS

PSS LOW PROFILE 3.0 EXTENSIONS

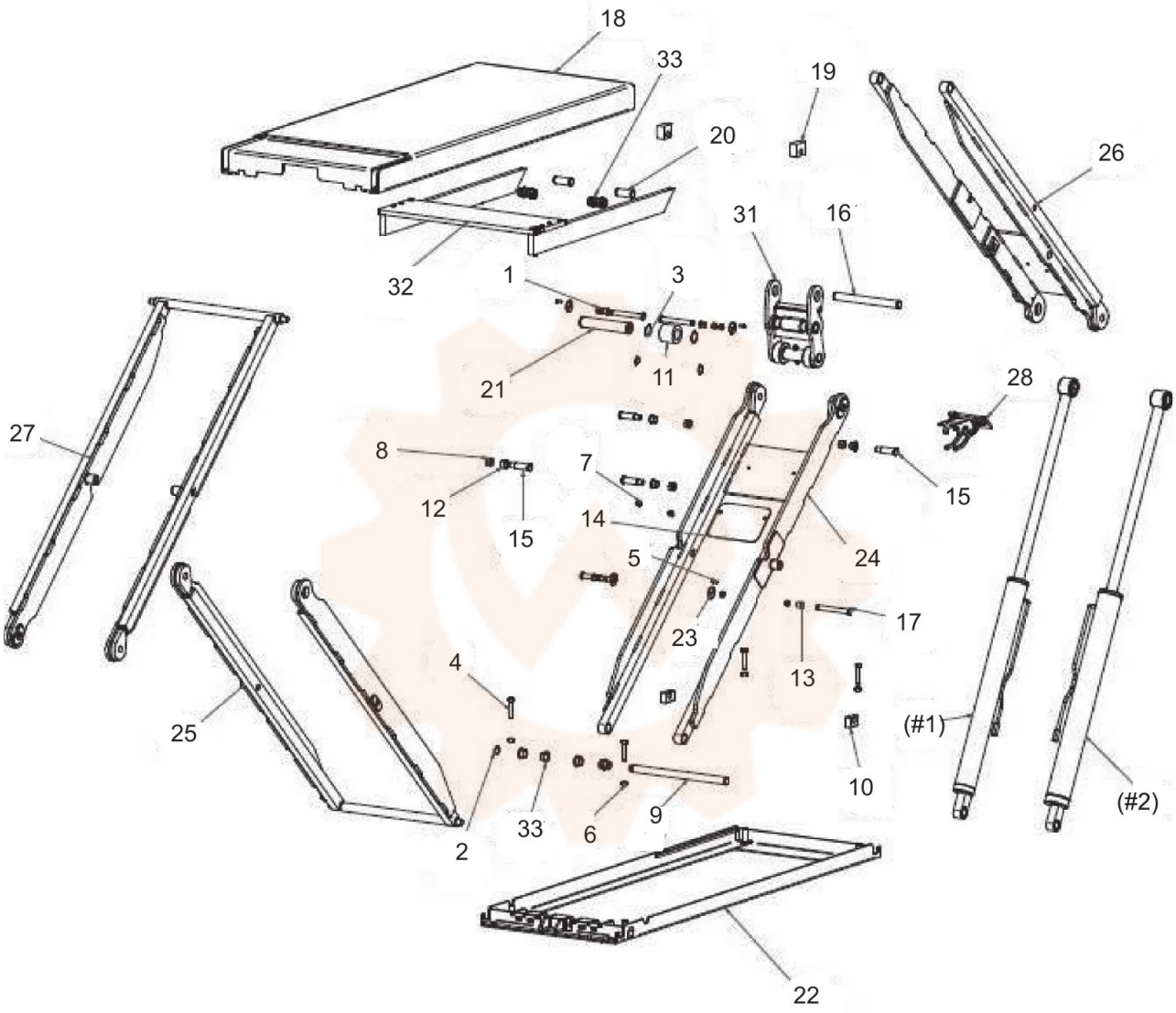

(#1)
- 30A (Inizio produzione)
- 30B (da s/n RPA003841S del 17/01/2019)
- 30C (da s/n CRB019105S del 03/02/2021)
- 30D (da s/n CRB019105S del 03/02/2021)

(#2)
- ~~29A~~ (Inizio produzione)
- 29B (da s/n RPA003841S del 17/01/2019)
- 29C (da s/n CRB019105S del 03/02/2021)
- 29D (da s/n CRB019105S del 03/02/2021)