# Kogel | Mondolfo Ferro TB-J-0520203

Mondolfo Ferro WL80 CW · 2021 · Overzichtstekening · positie 1 (3 keer op deze tekening)

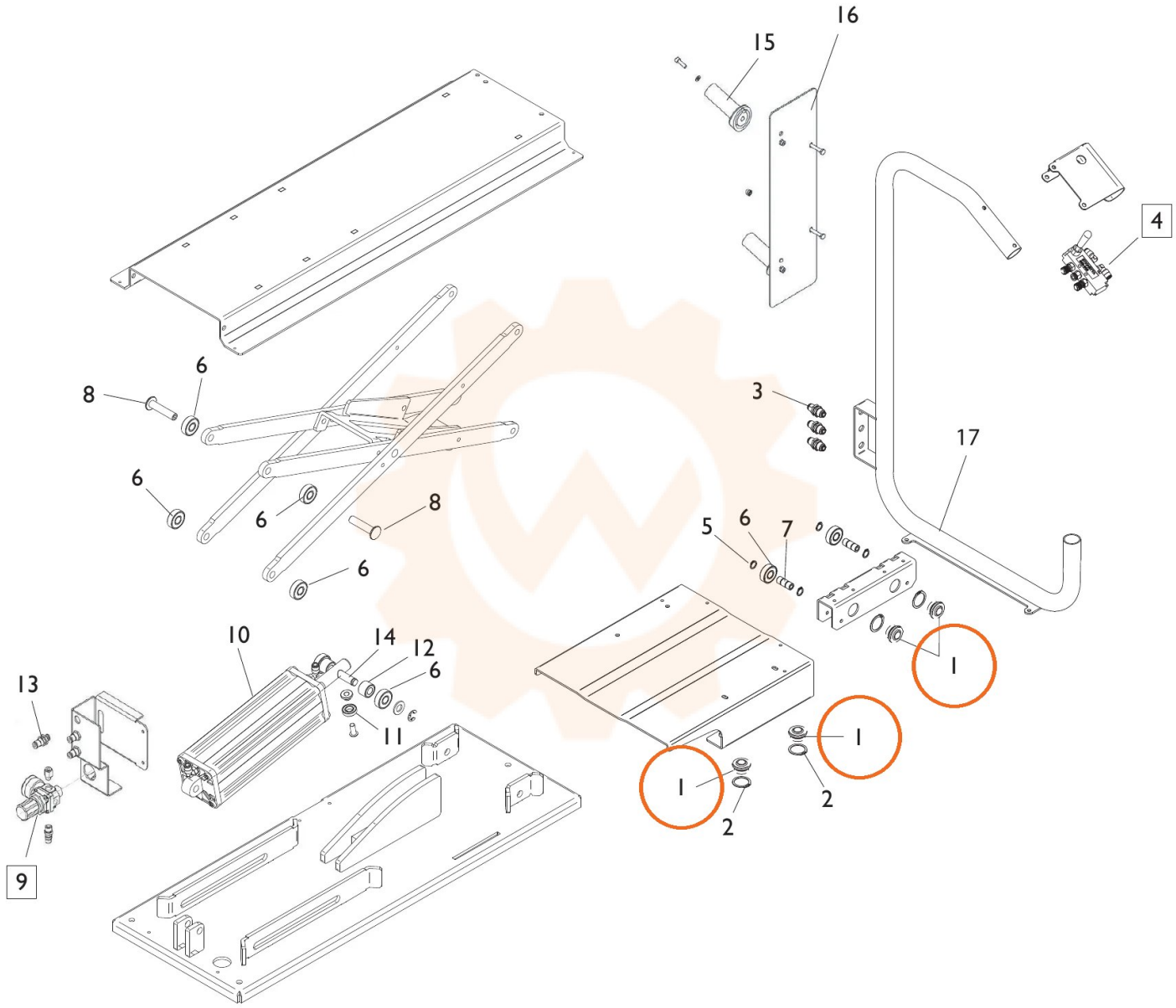
16
15
4
3
17
6
8
6
6
8
6
5
6
7
1
10
14
12
6
11
13
9
1
1
2
2