GRUPPO AUTOCENTRANTE 10-24”
TURNTABLE GROUP 10-24”

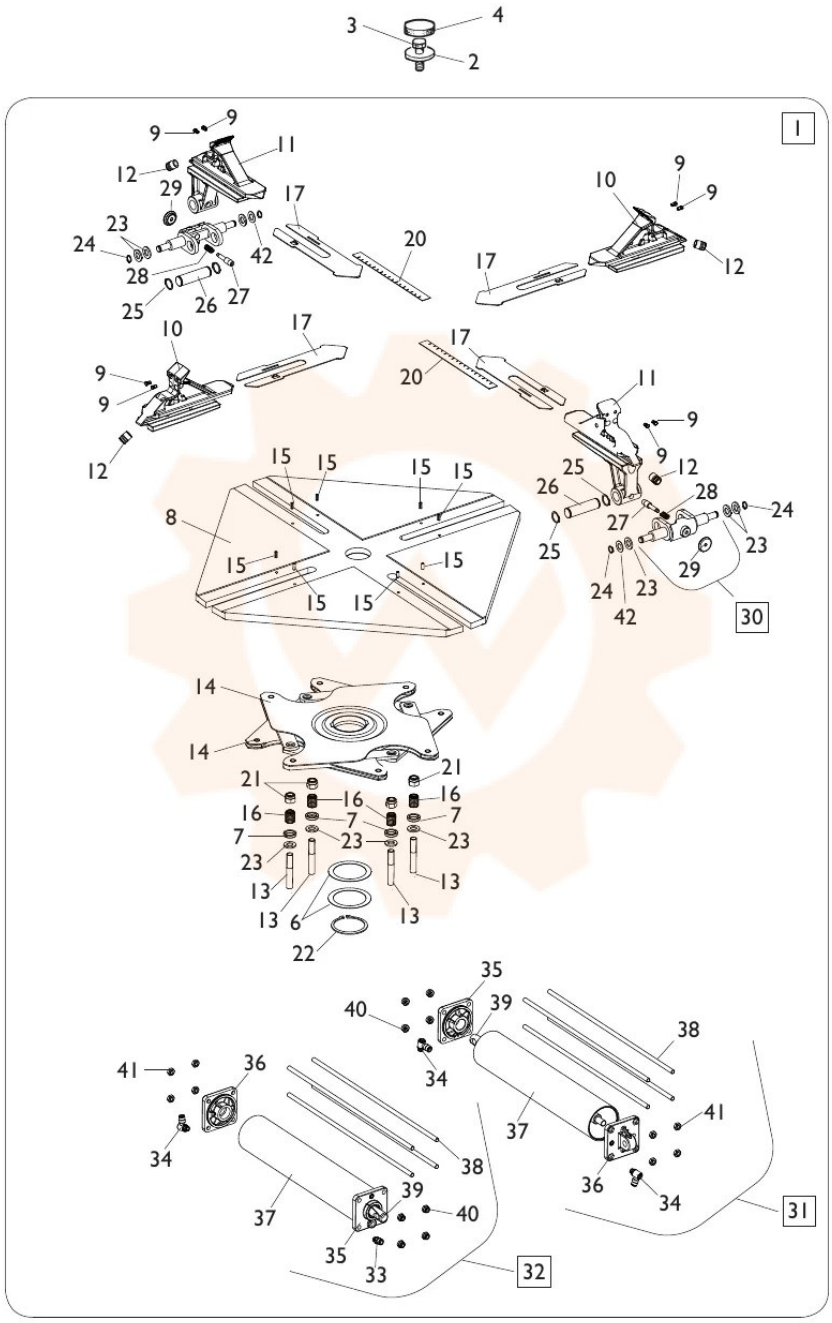

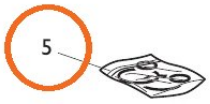

TORNA AL COMPLESSIVO
RETURNS TO OVERALL