Leiding | Mondolfo Ferro 4-328370A

Mondolfo Ferro TBE155S · 2026 · Tekening 24 · positie 64 (2 keer op deze tekening)

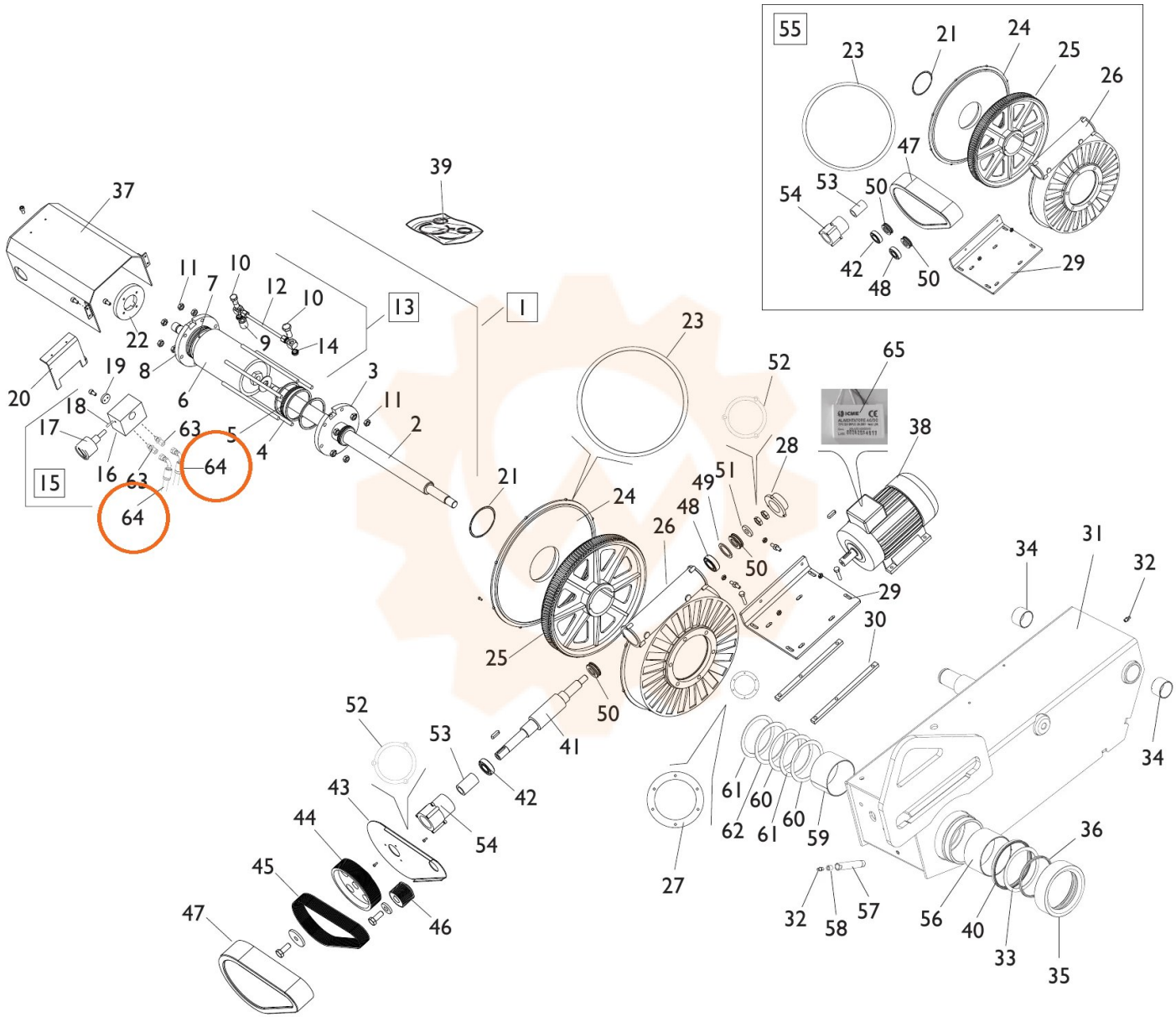
55
23
21
24
25
26
47
54
53
50
42
48
50
29
39
37
11
10
7
12
10
13
1
22
9
14
19
8
3
20
6
11
18
2
17
63
5
4
15
16
63
64
64
23
52
65
38
28
21
24
49
51
48
26
50
29
34
31
32
30
25
50
52
53
41
34
43
42
61
60
60
44
54
62
61
59
36
45
27
47
46
32
58
57
56
40
33
35