Borgmoer M4 | Mondolfo Ferro 2-01018

Mondolfo Ferro Aquila Tornado · 2025 · Overzichtstekening · positie 8 (2 keer op deze tekening)

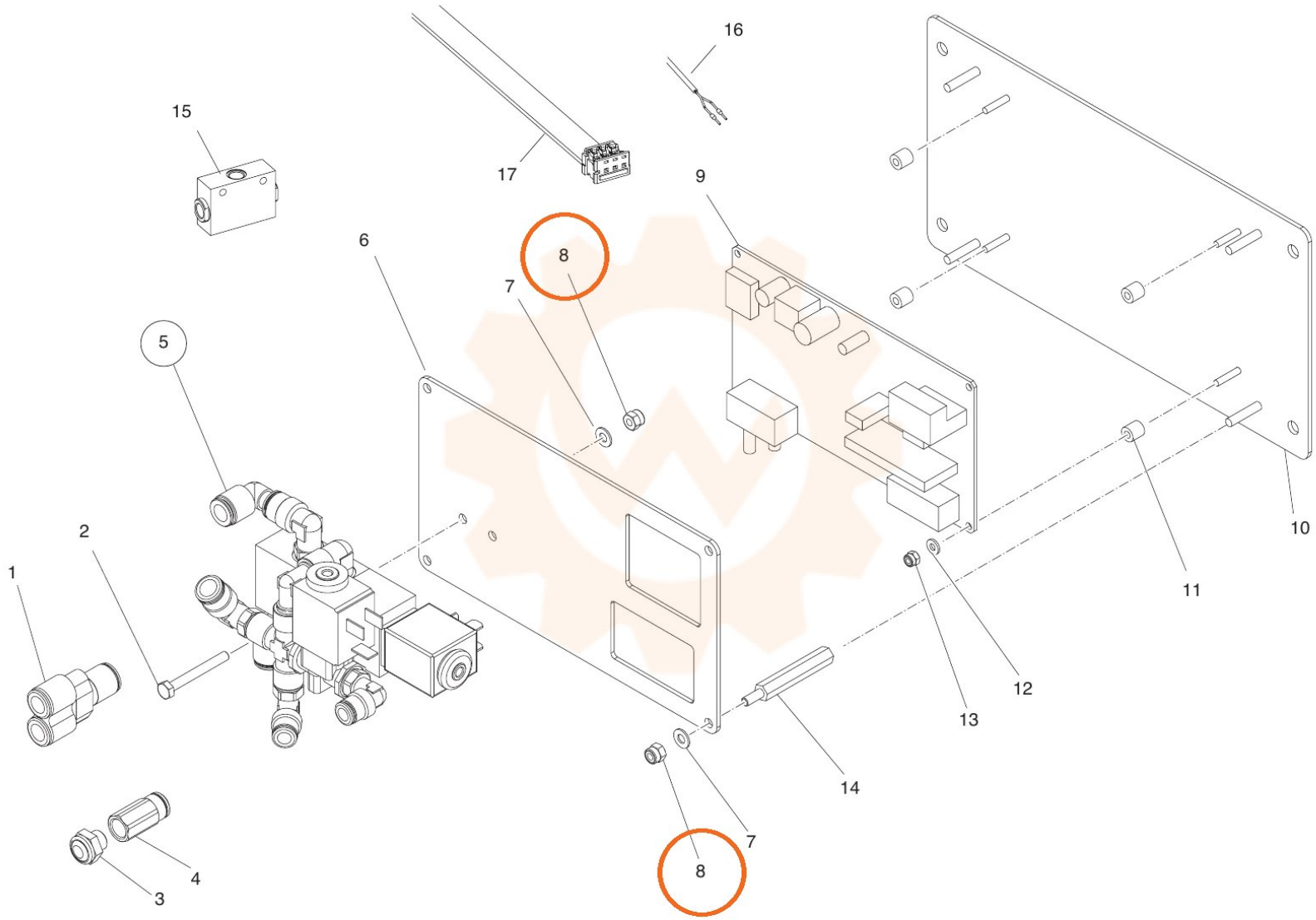
16
15
17
9
8
6
7
5
2
1
10
11
12
13
14
7
8
4
3