30-10+ Universele trekker, 3-armig, met snelverstelbare trekhaken, tot 130 mm klembereik, 100 mm spandiepte



APPLICATIE AFBEELDING



BESCHRIJVING

De 3-armig universele trekker met snel verstelbare trekhaken wordt gebruikt voor het trekken van lagers, tandwielen en schijven in alle gangbare maten voor Ambacht, werkplaats en Industrie. Daarmee kan elk onderdeel worden losgemaakt dat op een as zit en van buiten vrij toegankelijk is. Deze allround trekker, uitgerust met robuuste standaardhaken en praktische handstelschroef, zorgt zowel bij het Uitwendigtrekken als bij het binnentrekken voor een bijzonder veilige, gebruiksvriendelijke en beschadigingsvrije Demontage. De 3-armigheid garandeert een gelijkmatige lastverdeling en daardoor een bijzonder zekere grip op het af te trekken onderdeel.

TOEPASSINGSGEBIED

Voor het trekken van lagers, tandwielen en schijven in alle gangbare maten voor Ambacht, werkplaats en Industrie.

VOORDEEL

- Eenvoudig, handmatig losmaken van de trekhaken door middel van de handstelschroef (Quick Adjust Technology)
- De 3-armige uitvoering zorgt voor een gelijkmatige krachtverdeling en maakt een hogere trekkracht mogelijk.
- Toepassing ook bij excentrische onderdelen door vrij bewegende, op de Brug glijdende trekhaken
- Zeshoekig profiel aan de Brug voor het veilig tegenhouden
- Snelverstelbare trekhaken garanderen een onmiddellijke aanpassing aan elk klembereik tussen 0 mm – 130 mm
- Afschuifveilige ophanging van de klauw in het glijstuk (armlock technologie)
- Veilige plaatsing van de spindel door de draaibare spindelpunt, zowel op gladde oppervlakken als bij centreringen (Switch Technology)
- Optioneel om te bouwen van een uitwendige trekker naar een binnentrekker door de trekhaken om te draaien
- Anti-slipinrichting op de spindelkop voor veilig werken met Sleutels
- Spindeluitloop ter bescherming van de Schroefdraad
- Trekhaken, spindel en Brug beschikken over een onderdeelnummer voor een eenvoudige nabestelling
- Trekkers zijn geëtiketteerd met technische attributen en fabrikantinformatie (etiket)

OPERATIE

- Trekhaken van buiten op het af te trekken deel plaatsen
- Klauwen onder het onderdeel schuiven
- Handstelschroef gebruiken voor de handmatige bevestiging van de haken
- Voor fixatie de spindel handmatig op druk trekken
- Zeskant aan de spindelkop met een ratel of een steekringsleutel in beweging zetten, totdat het onderdeel los is

STAMGEGEVENS

GTIN [GTIN]	4021176731556
Land van herkomst	DE
Materiaal	Gereedschapsstaal
Serie	30+
Brutogewicht [kg]	1,6 kg
Inhoud van de verpakking	1 deel
Verpakkingswet	PAPPE PAP 21
Wereldwijde verkoopbaarheid	Ja (REACH, RoHS, POP, PROP65, TSCA)

ONDERDELEN

- 1-92-S_3 snelverstelbare Standaard trekhaken (set)
- 30-10-T_Brug
- 612140_Tweezijdige spindelpunt
- 614135_Spindel

Universele trekker, 3-armig, met snelverstelbare trekhaken, tot 130 mm klembereik, 100 mm spandiepte

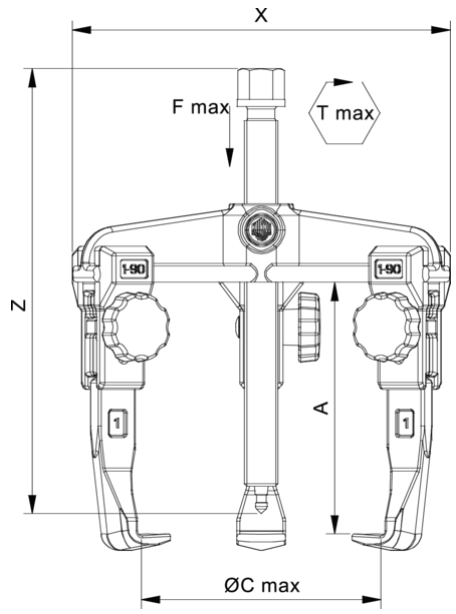

Afkorting	Attribuut	Wert
X	Totale breedte [mm]	174 mm
Y	Totale diepte [mm]	174 mm
Z	Totale hoogte [mm]	158 mm
A	Klemdiepte buiten aftrekken [mm]	100 mm
S1	Breedte over vlakken [mm]	17 mm
Cmin	Spanwijdte buiten aftrekken (min.) [mm]	0 mm
Cmax	Spanbreedte buiten aftrekken (max.) [mm]	130 mm
K	Dikte van de haakwortel aan de punt (klauwdikte K) [mm]	3 mm
J	Haakbasisbreedte (klauwbreedte J) [mm]	20,5 mm
O	Bruikbare haakbasisdiepte (bruikbare klauwdiepte O) [mm]	15,5 mm
H	Totale haakworteldiepte (totale klauwdiepte H) [mm]	31 mm
L	Totale klauwdikte (L+1mm) (klauwafstand tot basisoppervlak) [mm]	10 mm
Emin	Spanbreedte binnenverlenging (min.) [mm]	70 mm
Emax	Spanbreedte binnenste verlenging (max.) [mm]	180 mm
Tmax	Max. koppel [Nm]	80 Nm
Fmax	Maximale trekkracht [t]	6 t
Fmax	Max. trekkracht [kN]	60 kN

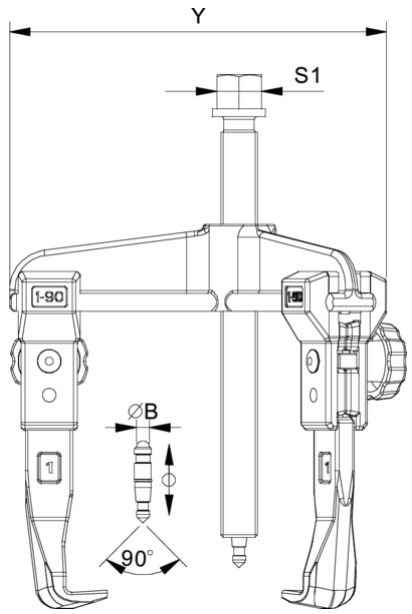

Afkorting	Attribuut	Wert
X	Totale breedte [mm]	174 mm
Y	Totale diepte [mm]	174 mm
Z	Totale hoogte [mm]	158 mm
A	Klemdiepte buiten aftrekken [mm]	100 mm
S1	Breedte over vlakken [mm]	17 mm
Cmin	Spanwijdte buiten aftrekken (min.) [mm]	0 mm
Cmax	Spanbreedte buiten aftrekken (max.) [mm]	130 mm
K	Dikte van de haakwortel aan de punt (klauwdikte K) [mm]	3 mm
J	Haakbasisbreedte (klauwbreedte J) [mm]	20,5 mm
O	Bruikbare haakbasisdiepte (bruikbare klauwdiepte O) [mm]	15,5 mm
H	Totale haakworteldiepte (totale klauwdiepte H) [mm]	31 mm
L	Totale klauwdikte (L+1mm) (klauwafstand tot basisoppervlak) [mm]	10 mm
Emin	Spanbreedte binnenverlenging (min.) [mm]	70 mm
Emax	Spanbreedte binnenste verlenging (max.) [mm]	180 mm
Tmax	Max. koppel [Nm]	80 Nm
Fmax	Maximale trekkracht [t]	6 t
Fmax	Max. trekkracht [kN]	60 kN

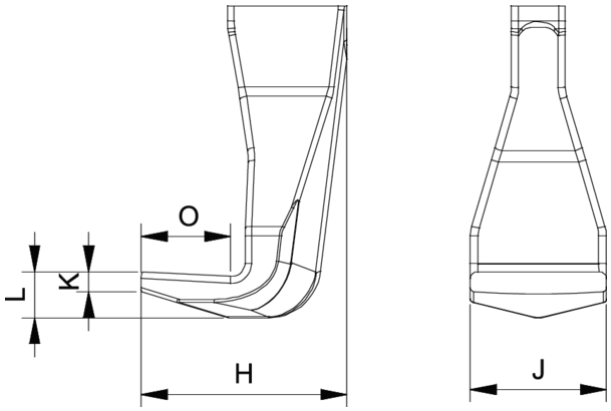

Afkorting	Attribuut	Wert
X	Totale breedte [mm]	174 mm
Y	Totale diepte [mm]	174 mm
Z	Totale hoogte [mm]	158 mm
A	Klemdiepte buiten aftrekken [mm]	100 mm

S1	Breedte over vlakken [mm]	17 mm
Cmin	Spanwijdte buiten aftrekken (min.) [mm]	0 mm
Cmax	Spanbreedte buiten aftrekken (max.) [mm]	130 mm
K	Dikte van de haakwortel aan de punt (klauwdikte K) [mm]	3 mm
J	Haakbasisbreedte (klauwbreedte J) [mm]	20,5 mm
O	Bruikbare haakbasisdiepte (bruikbare klauwdiepte O) [mm]	15,5 mm
H	Totale haakwortel diepte (totale klauwdiepte H) [mm]	31 mm
L	Totale klauwdikte (L+1mm) (klauwafstand tot basisoppervlak) [mm]	10 mm
Emin	Spanbreedte binnenverlenging (min.) [mm]	70 mm
Emax	Spanbreedte binnenste verlenging (max.) [mm]	180 mm
Tmax	Max. koppel [Nm]	80 Nm
Fmax	Maximale trekkracht [t]	6 t
Fmax	Max. trekkracht [kN]	60 kN

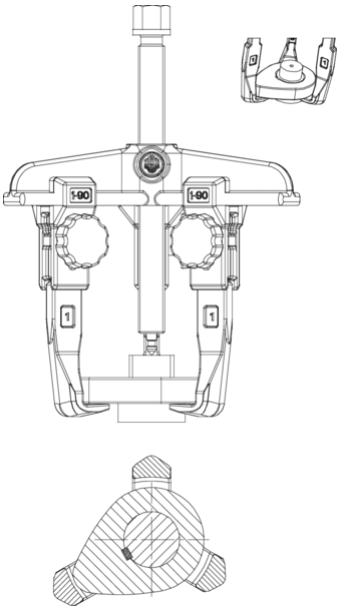

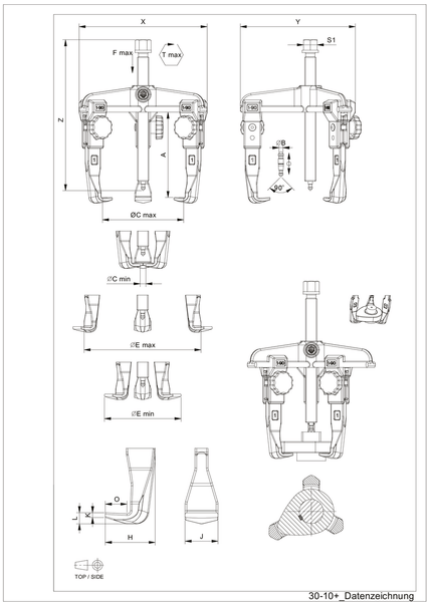

30-10+_Datenzeichnung

Afkorting	Attribuut	Wert
X	Totale breedte [mm]	174 mm
Y	Totale diepte [mm]	174 mm
Z	Totale hoogte [mm]	158 mm
A	Klemdiepte buiten aftrekken [mm]	100 mm
S1	Breedte over vlakken [mm]	17 mm
Cmin	Spanwijdte buiten aftrekken (min.) [mm]	0 mm
Cmax	Spanbreedte buiten aftrekken (max.) [mm]	130 mm
K	Dikte van de haakwortel aan de punt (klauwdikte K) [mm]	3 mm
J	Haakbasisbreedte (klauwbreedte J) [mm]	20,5 mm
O	Bruikbare haakbasisdiepte (bruikbare klauwdiepte O) [mm]	15,5 mm
H	Totale haakwortel diepte (totale klauwdiepte H) [mm]	31 mm
L	Totale klauwdikte (L+1mm) (klauwafstand tot basisoppervlak) [mm]	10 mm
Emin	Spanbreedte binnenverlenging (min.) [mm]	70 mm
Emax	Spanbreedte binnenste verlenging (max.) [mm]	180 mm

Afkorting	Attribuut	Wert
X	Totale breedte [mm]	174 mm
Y	Totale diepte [mm]	174 mm
Z	Totale hoogte [mm]	158 mm
A	Klemdiepte buiten aftrekken [mm]	100 mm
S1	Breedte over vlakken [mm]	17 mm
Cmin	Spanwijdte buiten aftrekken (min.) [mm]	0 mm
Cmax	Spanbreedte buiten aftrekken (max.) [mm]	130 mm
K	Dikte van de haakwortel aan de punt (klauwdikte K) [mm]	3 mm
J	Haakbasisbreedte (klauwbreedte J) [mm]	20,5 mm
O	Bruikbare haakbasisdiepte (bruikbare klauwdiepte O) [mm]	15,5 mm
H	Totale haakwortel diepte (totale klauwdiepte H) [mm]	31 mm
L	Totale klauwdikte (L+1mm) (klauwafstand tot basisoppervlak) [mm]	10 mm
Emin	Spanbreedte binnenverlenging (min.) [mm]	70 mm
Emax	Spanbreedte binnenste verlenging (max.) [mm]	180 mm

Tmax	Max. koppel [Nm]	80 Nm
Fmax	Maximale trekkracht [t]	6 t
Fmax	Max. trekkracht [kN]	60 kN