GRUPPO COMANDO UTENSILE
TOOL COMMAND GROUP

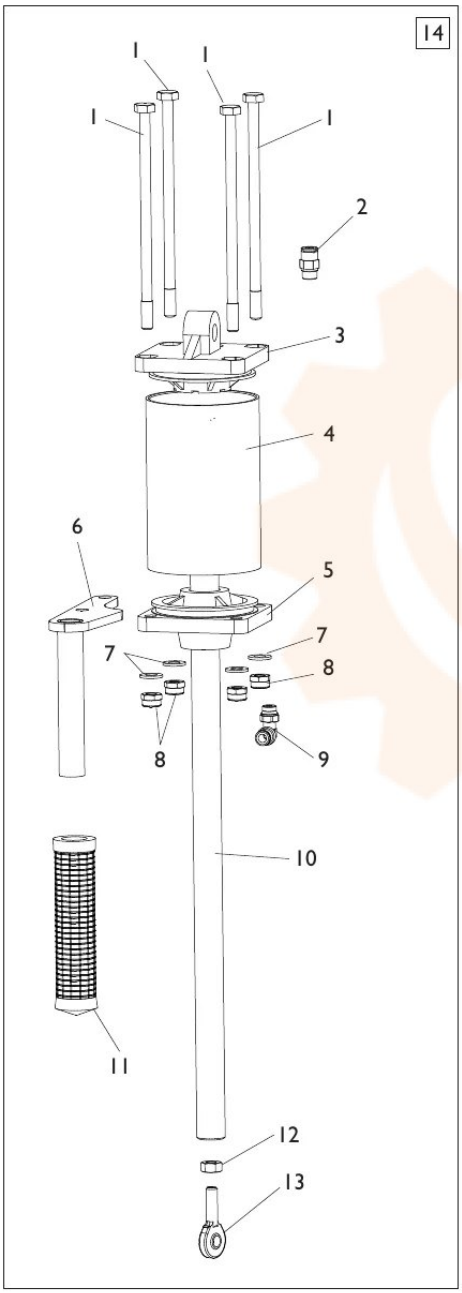



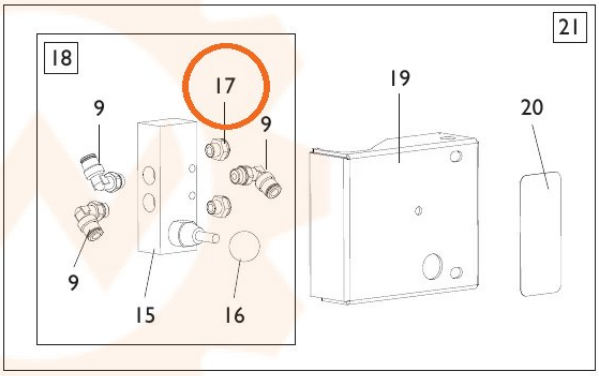

TORNA AL COMPLESSIVO
RETURNS TO OVERALL