GRUPPO CILINDRI
CYLINDER GROUP

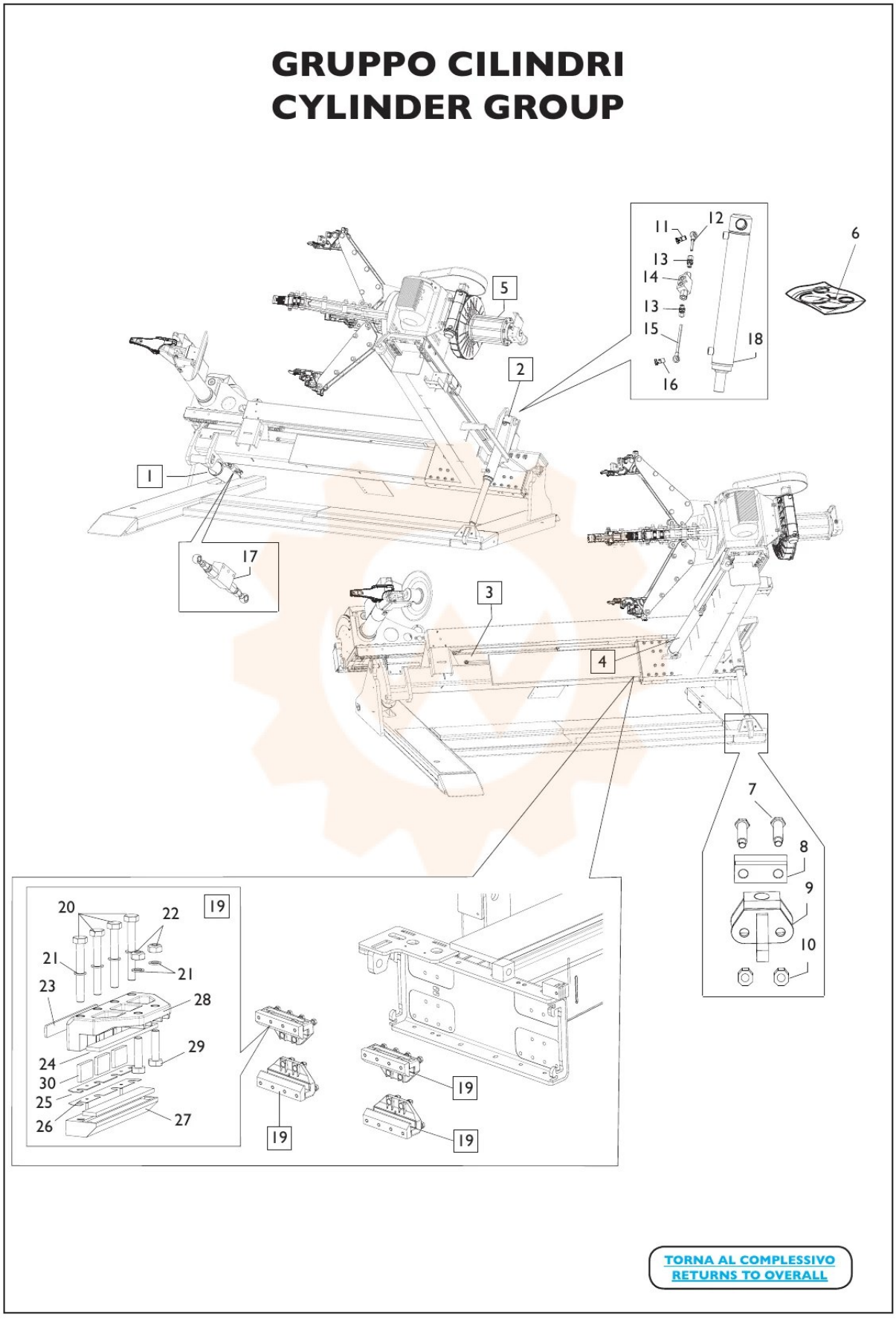

TORNA AL COMPLESSIVO
RETURNS TO OVERALL