Zeskantbout M8 x 16 | Mondolfo Ferro 2-02341

Mondolfo Ferro MC002 · 2016 · Tekening 1 · positie 18

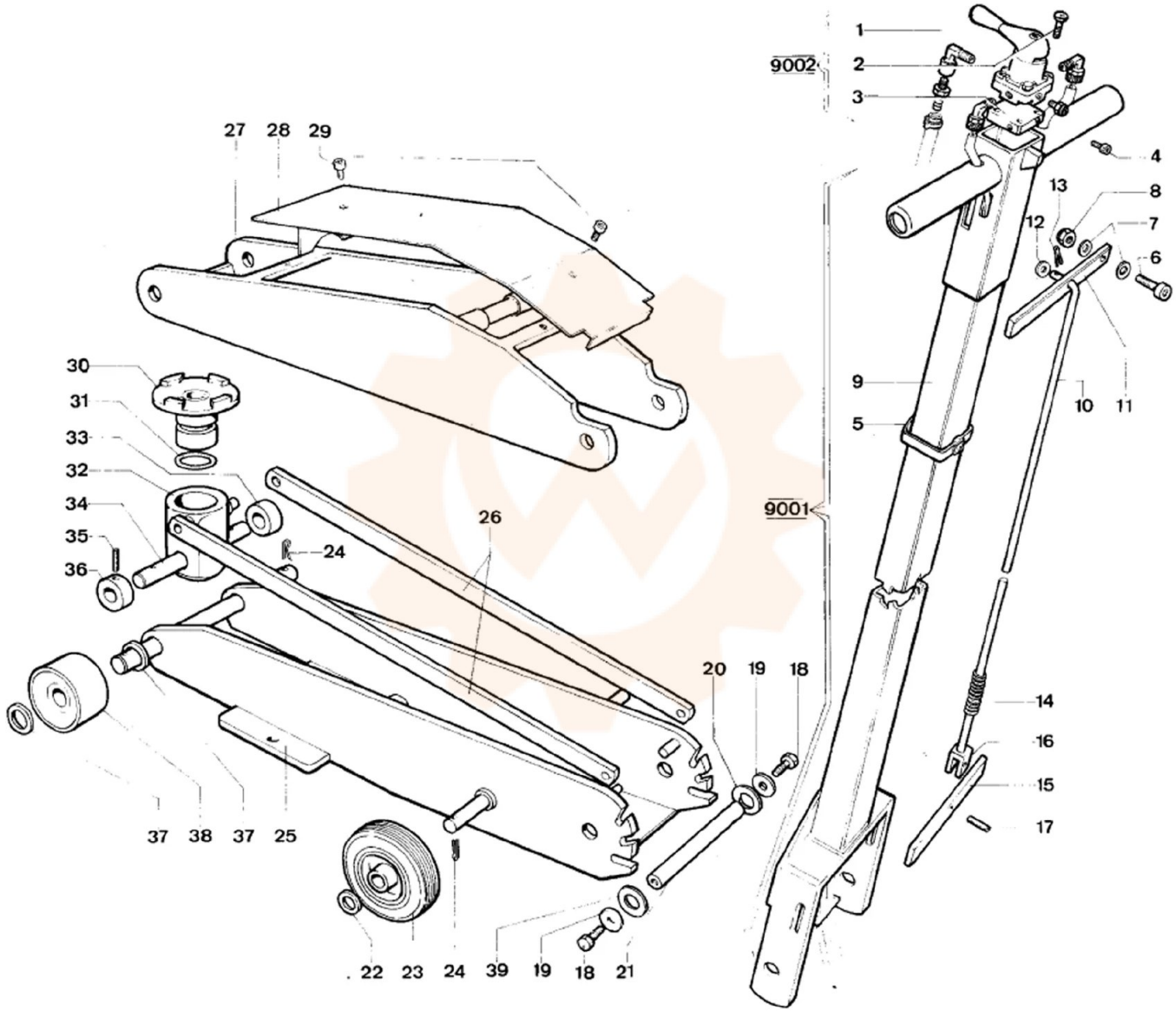

Onderdelentekening Mondolfo Ferro · Workshopparts B.V. · workshopparts.nl · artikelnummer 900014