Behuizing | Mondolfo Ferro 4-113163

Mondolfo Ferro Super RM Mini · 2023 · Overzichtstekening · positie 16

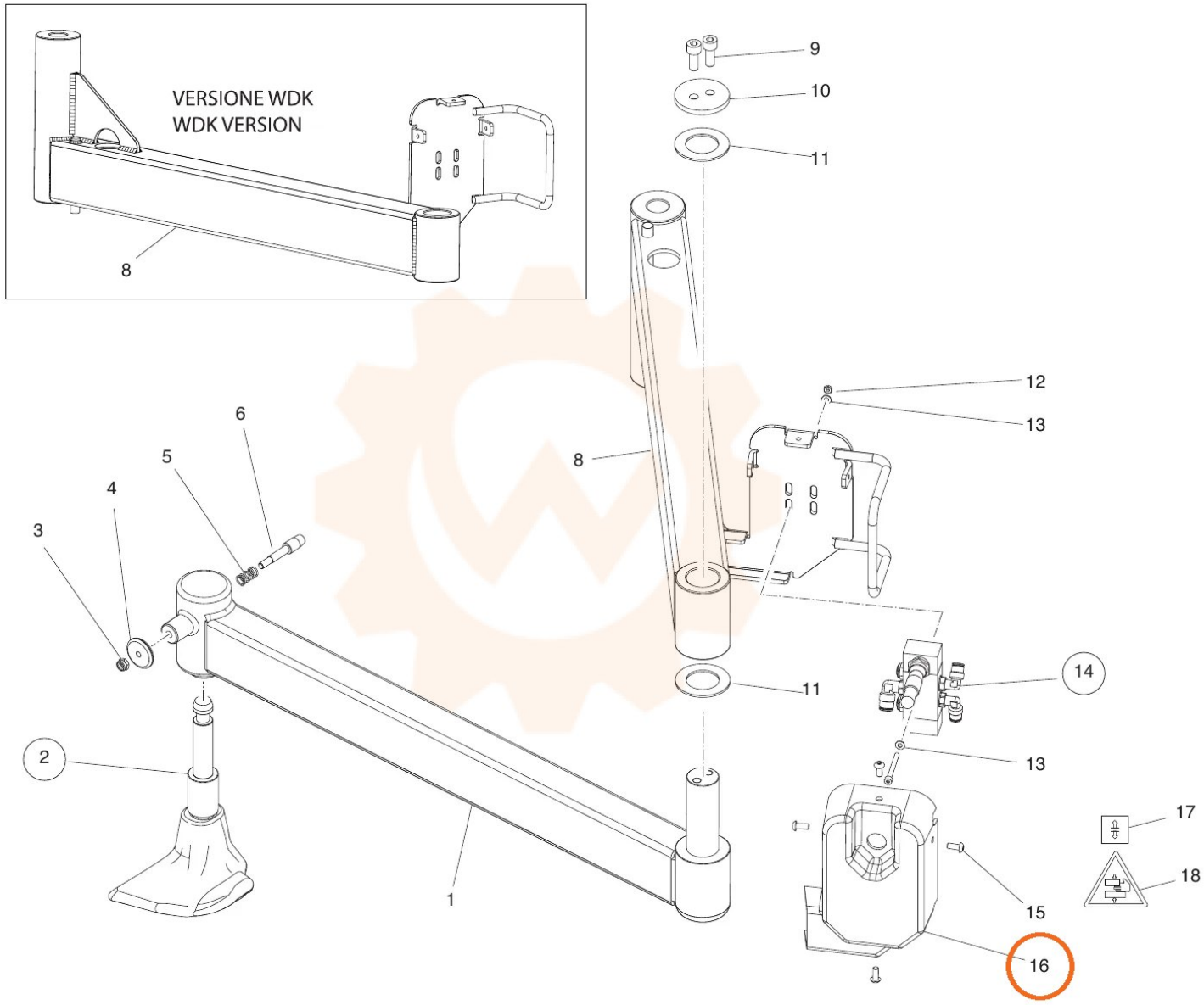
VERSIONE WDK
WDK VERSION
8
9
10
11
12
13
8
6
5
4
3
2
1
11
14
13
17
18
15
16