Borgmoer M8 | Mondolfo Ferro 2-01020

Mondolfo Ferro Tmw 20S · 2025 · Overzichtstekening · positie 10 (4 keer op deze tekening)

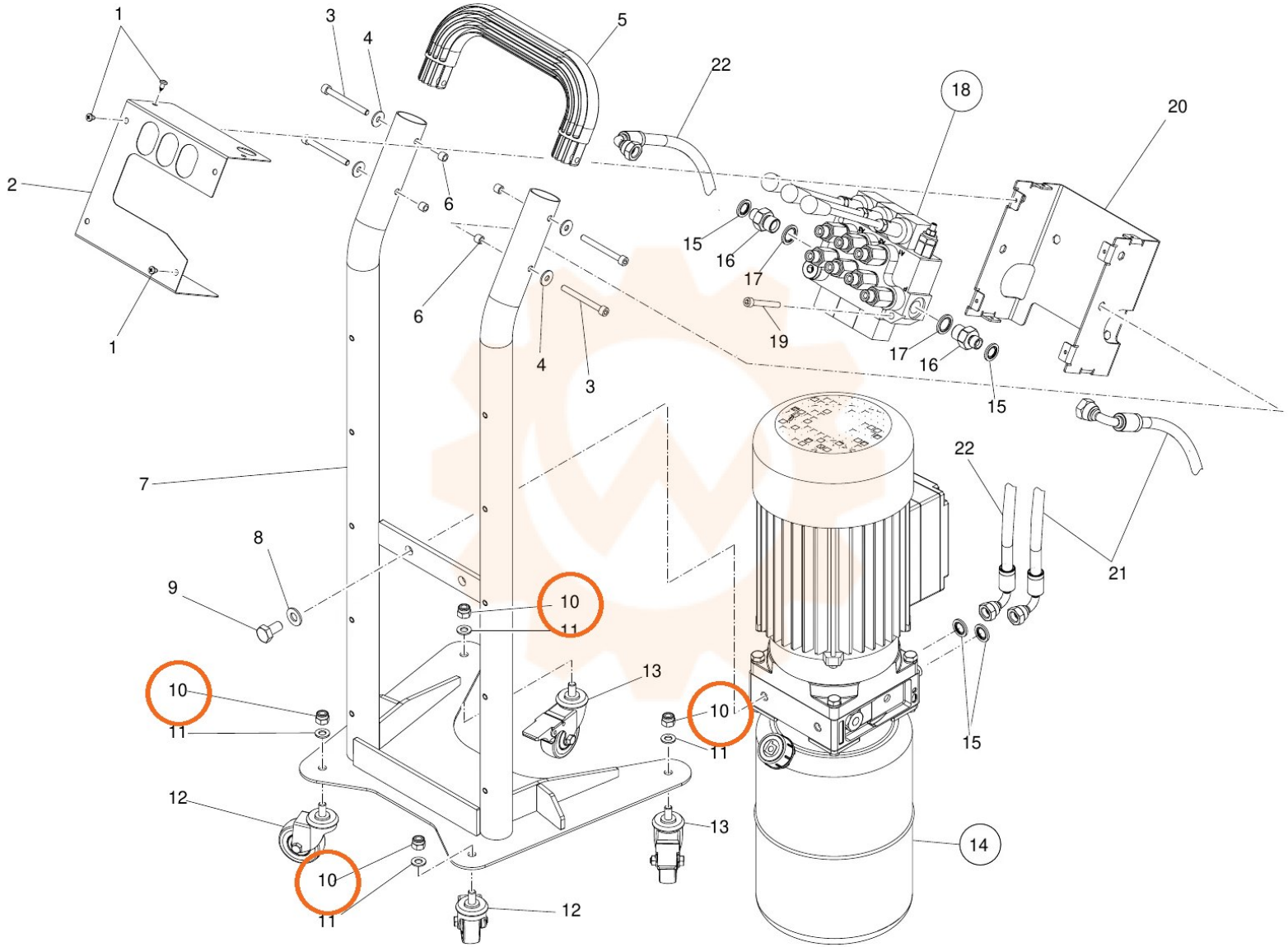
1
3
4
5
22
18
20
2
6
15
16
17
19
1
6
4
3
17
16
15
22
7
21
8
9
10
11
13
10
11
10
11
15
12
13
14
10
11
12