Kabel | Mondolfo Ferro 5-300091B

Mondolfo Ferro MT2079 · 2006 · Tekening 2 · positie C11

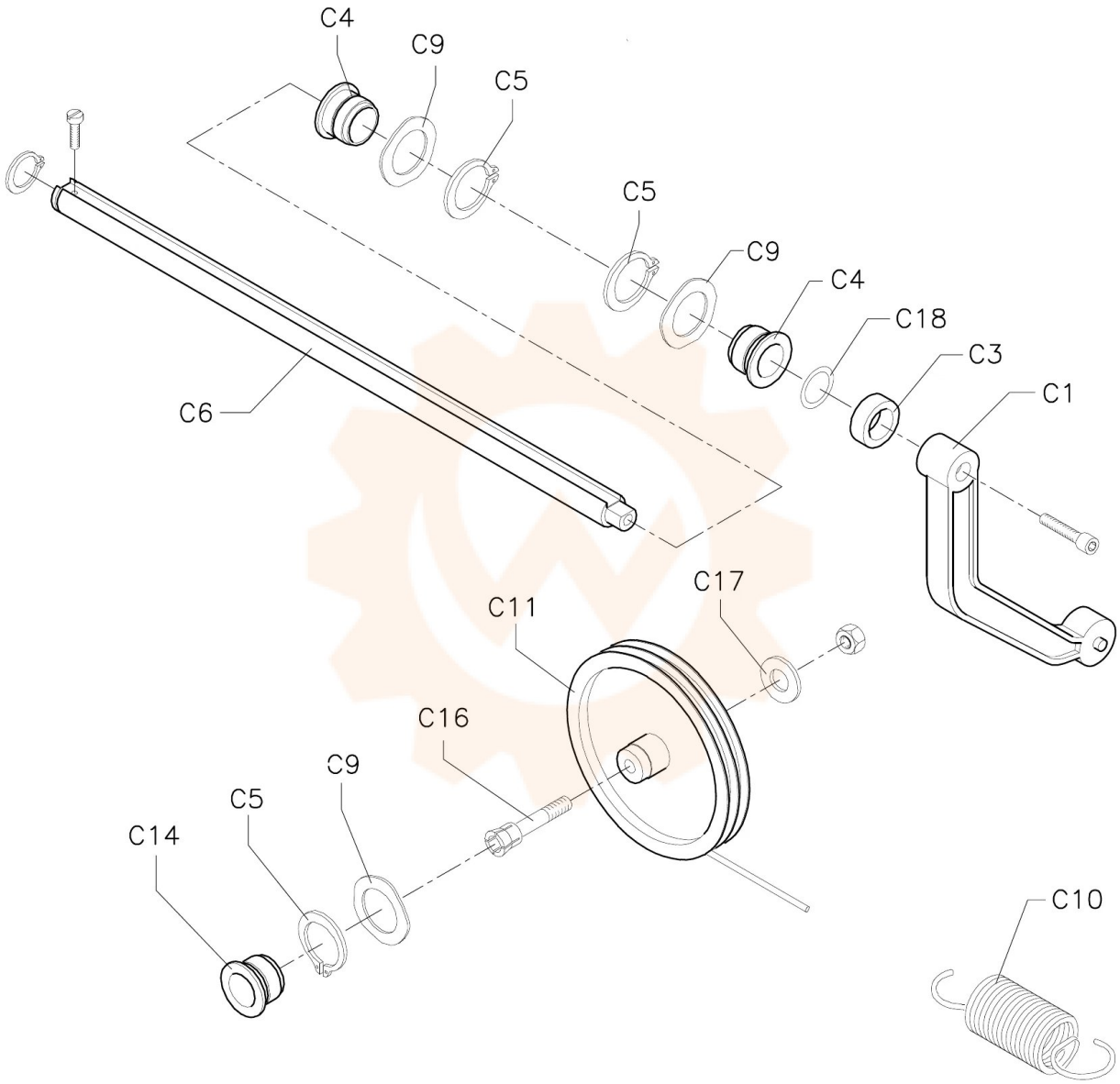
C4
C9
C5
C5
C9
C4
C18
C3
C1
C6
C17
C11
C16
C9
C5
C14
C10