17-2 Trennvorrichtung mit Schnellspanndruckspindel, Trenndurchmesser 22 mm - 115 mm, 41 mm nutzbarer Schneidentiefe



BESCHREIBUNG

Die Trennvorrichtungen der Baureihe 17 werden gemeinsam mit den Abziehvorrichtungen der Baureihe 18 zum Abziehen von Kugellagern, Rollenlagern, Innenringen und anderen plan aufliegenden Teilen in Handwerk, Industrie und Werkstatt genutzt, wenn für Abzugshaken nicht ausreichend Platz vorhanden ist. Der Trenn-Abzieh-Prozess ist dazu in der Lage, jene Teile zunächst schonend zu trennen, bevor sie von außen abgezogen werden können. Im Vergleich zur Baureihe 15 ist die Baureihe 17 besonders handlich, weil die Trennbacken durch eine Druckspindel schnell und zentrisch gespannt werden.

EINSATZBEREICH

Zum Abziehen von Kugellagern, Rollenlagern, Innenringen und anderen plan aufliegenden Teilen in Handwerk, Industrie und Werkstatt.

BENEFIT

- Eine einfache und sichere Handhabung wird durch die Schnellspanndruckspindel ermöglicht
- Die scharfen Schneiden ermöglichen ein Abziehen, wo andere Abzieharten unanwendbar sind
- Durch die Verschraubung von Trenn- und Abziehvorrichtung wird die höchste Stabilität beim Abziehen gewährleistet
- Schraubt man die Trennbacken andersherum in die Anziehvorrichtung wird die Auflagefläche vergrößert und schonender abgezogen

BEDIENUNG

- Die scharfen Schneiden der Trennvorrichtung hinter das Teil pressen
- Trennbacken durch Betätigung der Druckspindel spannen und darauf achten, dass die Trennmesser bis zum Anschlag unter dem abzuziehenden Teil sitzen
- Zugbolzen der Abziehvorrichtung bis zum Anschlag in die Gewindelöcher der Trennvorrichtung schrauben
- Trennvorrichtung festhalten und das betreffende Teil durch Anziehen der Spannmutter sicher und sorgfältig abziehen

STAMMDATEN

GTIN [GTIN]	4021176008368
Ursprungsland	DE
Material	Werkzeugstahl
Baureihe	17
Gewicht Brutto [kg]	3,72 kg
Verpackungsinhalt	1 Stück
Verpackungsgesetz	PAPPE PAP 21
Weltweite Vertriebsfähigkeit gegeben	Ja (REACH, RoHS, POP, PROP65, TSCA)

PASSEND ZU

- 18-2_Abziehvorrichtung
- 18-2-B_Hydraulische Abziehvorrichtung (inklusive mechanischer Spindel)

ERSATZTEILE

- 017235_Seitenbolzen mit Mutter
- 17-2-06_Druckspindel
- 17-2-T_Traverse
- 616180_Zweiseitige Spindelspitze
- 618105_Mechanische Druckspindel | 0,25 kg

ANWENDUNGSBILD



DETAILBILD



Trennvorrichtung mit Schnellspanndruckspindel, Trenndurchmesser 22 mm - 115 mm, 41 mm nutzbarer Schneidentiefe

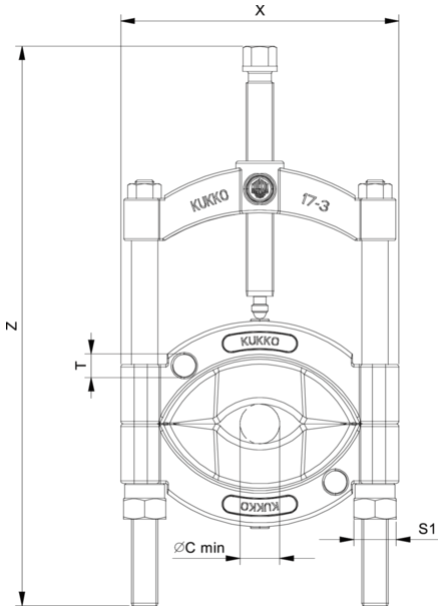

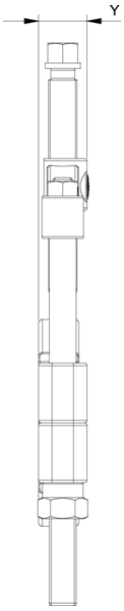

Abkürzung	Attribut	Wert
X	Gesamtbreite [mm]	167 mm
Y	Gesamttiefe [mm]	29,5 mm
Z	Höhe [mm]	315 mm
S1	Schlüsselweite Betätigungssechskant [mm]	24 mm
Cmin	Trenndurchmesser (min.) [mm]	22 mm
Cmax	Trenndurchmesser (max.) [mm]	115 mm
K	Schneidenstärke an der Spitze [mm]	0,5 mm
O	Schneidentiefe nutzbar [mm]	41 mm
H	Schneidenhöhe gesamt [mm]	67 mm
L	Schneidenstärke hinten [mm]	9,1 mm
T1	Aufnahmegewinde für Zugbolzen [Nennmaß]	M14x1,5

Abkürzung	Attribut	Wert
X	Gesamtbreite [mm]	167 mm
Y	Gesamttiefe [mm]	29,5 mm
Z	Höhe [mm]	315 mm
S1	Schlüsselweite Betätigungssechskant [mm]	24 mm
Cmin	Trenndurchmesser (min.) [mm]	22 mm
Cmax	Trenndurchmesser (max.) [mm]	115 mm
K	Schneidenstärke an der Spitze [mm]	0,5 mm
O	Schneidentiefe nutzbar [mm]	41 mm
H	Schneidenhöhe gesamt [mm]	67 mm
L	Schneidenstärke hinten [mm]	9,1 mm
T1	Aufnahmegewinde für Zugbolzen [Nennmaß]	M14x1,5

A-A

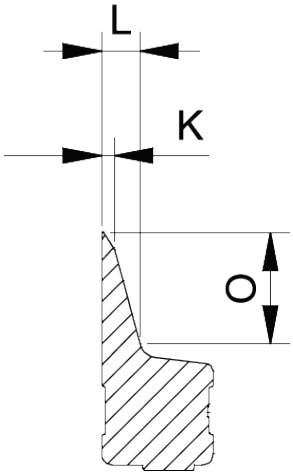

Abkürzung	Attribut	Wert
X	Gesamtbreite [mm]	167 mm
Y	Gesamttiefe [mm]	29,5 mm

Z	Höhe [mm]	315 mm
S1	Schlüsselweite Betätigungssechskant [mm]	24 mm
Cmin	Trenndurchmesser (min.) [mm]	22 mm
Cmax	Trenndurchmesser (max.) [mm]	115 mm
K	Schneidenstärke an der Spitze [mm]	0,5 mm
O	Schneidentiefe nutzbar [mm]	41 mm
H	Schneidenhöhe gesamt [mm]	67 mm
L	Schneidenstärke hinten [mm]	9,1 mm
T1	Aufnahmegewinde für Zugbolzen [Nennmaß]	M14x1,5