Mobiele bedieningskast | Mondolfo Ferro 4-404359

Mondolfo Ferro TBE156 Pro · 2024 · Tekening 15 · positie 45

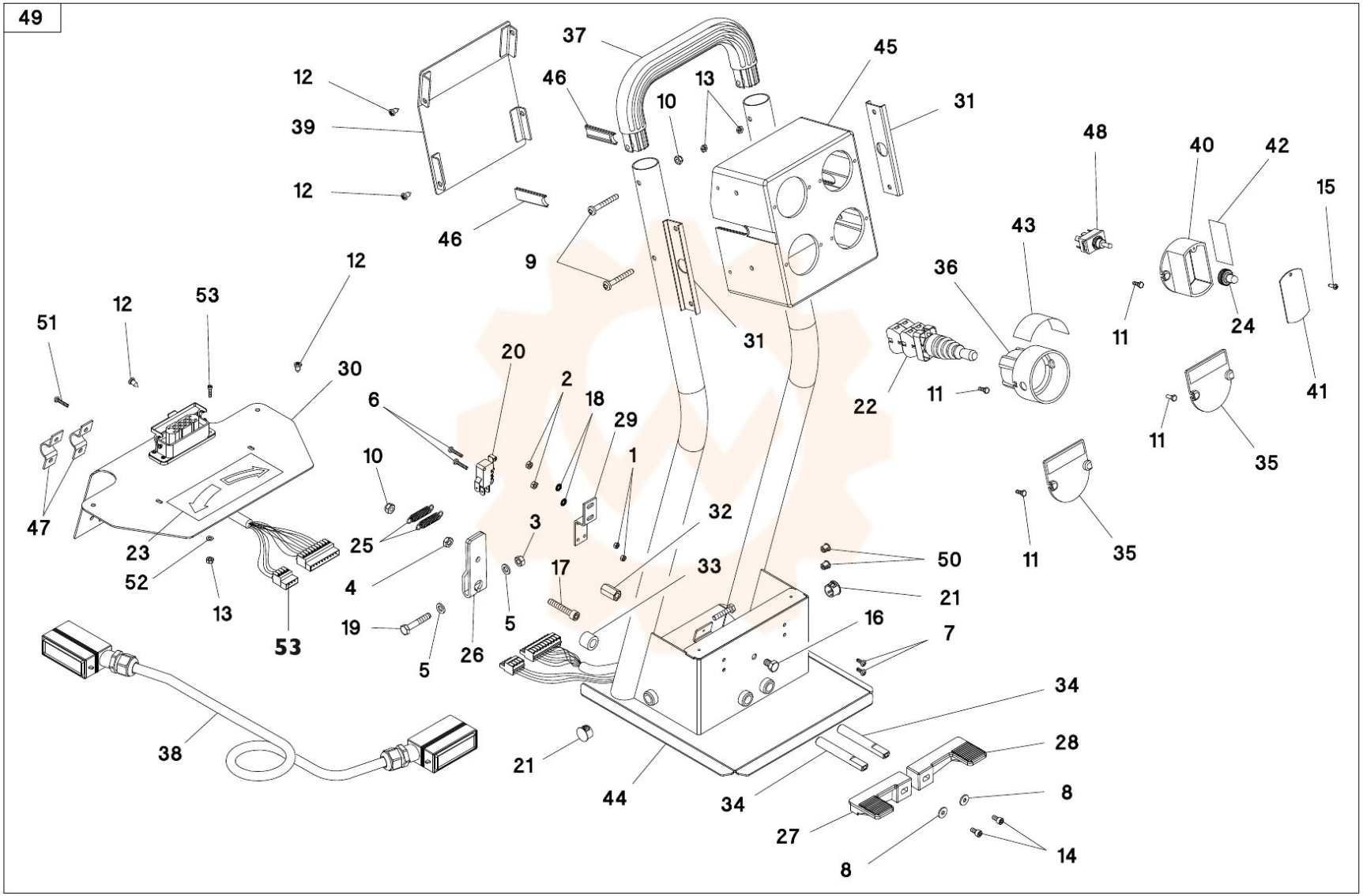
49
37
45
12
46
13
10
31
39
48
40
42
12
15
46
43
9
36
12
53
12
51
31
11
24
20
30
2
18
22
11
41
6
29
11
35
10
1
47
32
3
25
23
50
11
35
52
4
17
33
21
13
19
5
16
7
53
5
26
34
38
28
21
44
34
8
27
14
8