RILEVATORE POSTERIORE EYELIGHT-EM9980
EYELIGHT-EM9980 REAR DETECTOR

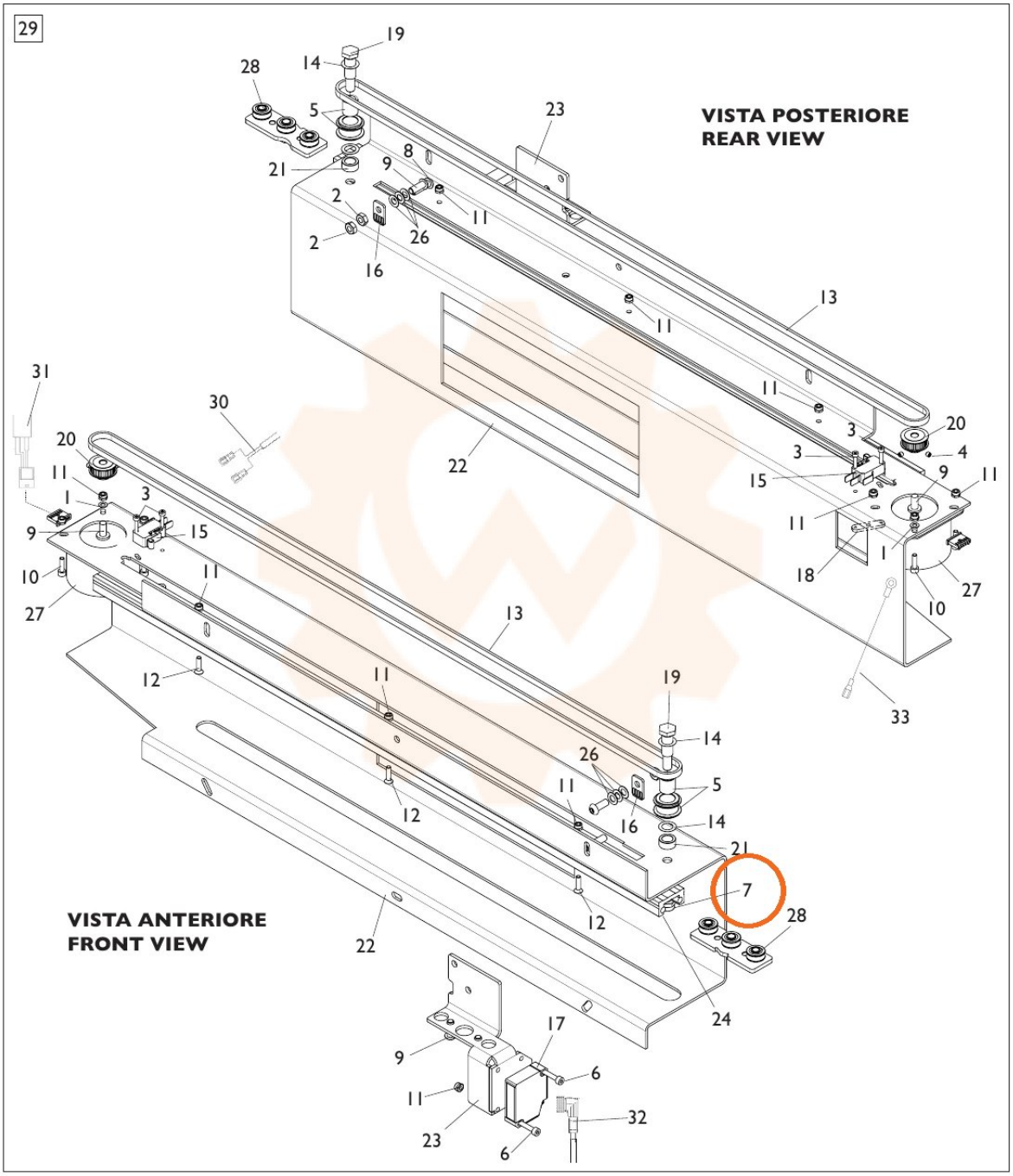

TORNA AL COMPLESSIVO
RETURNS TO OVERALL