T-fitting G1/4F-MM | Mondolfo Ferro 3-00169

Mondolfo Ferro GP20 Special · 2021 · Tekening 8 · positie 8

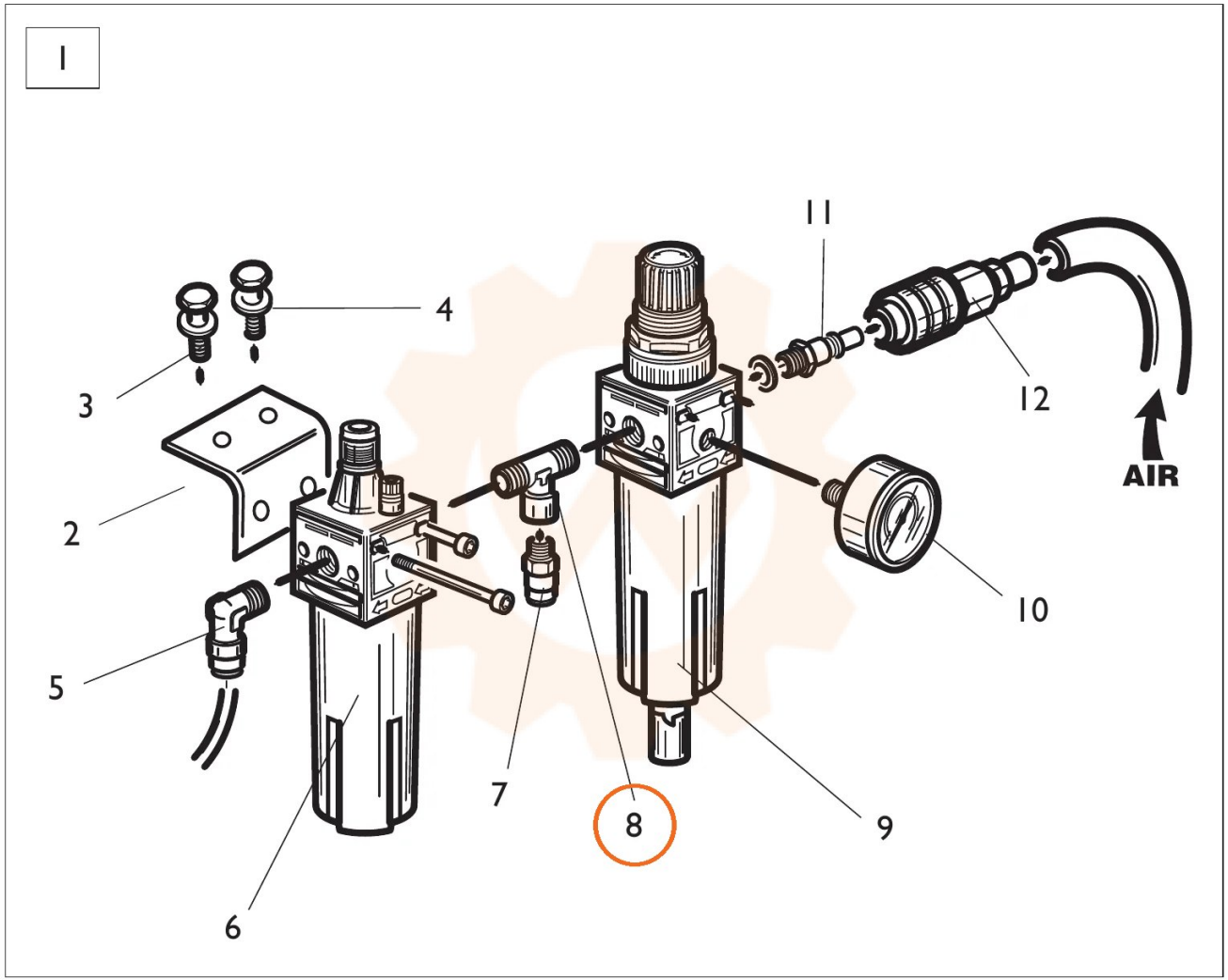
I
11
4
12
3
AIR
2
10
5
7
8
9
6