Motorpoelie | Mondolfo Ferro 325274D

Mondolfo Ferro Startline S132 · 2026 · Tekening 9 · positie 13

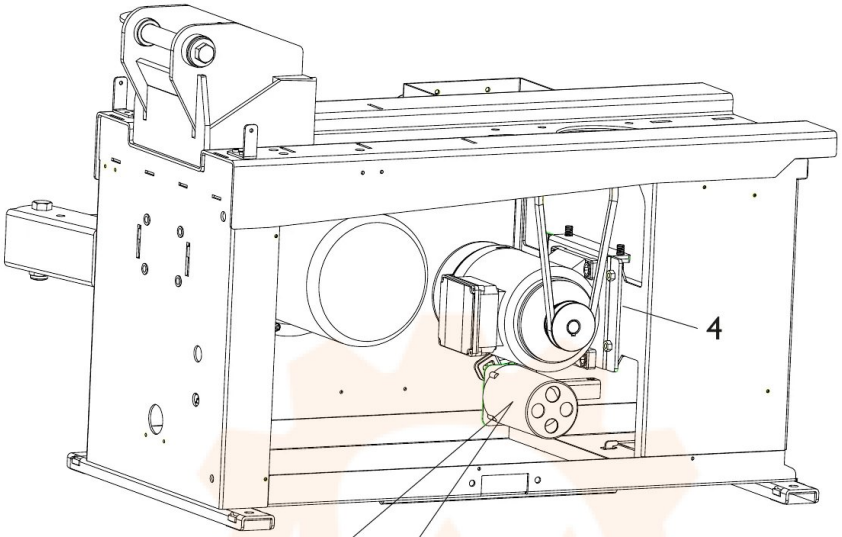
4

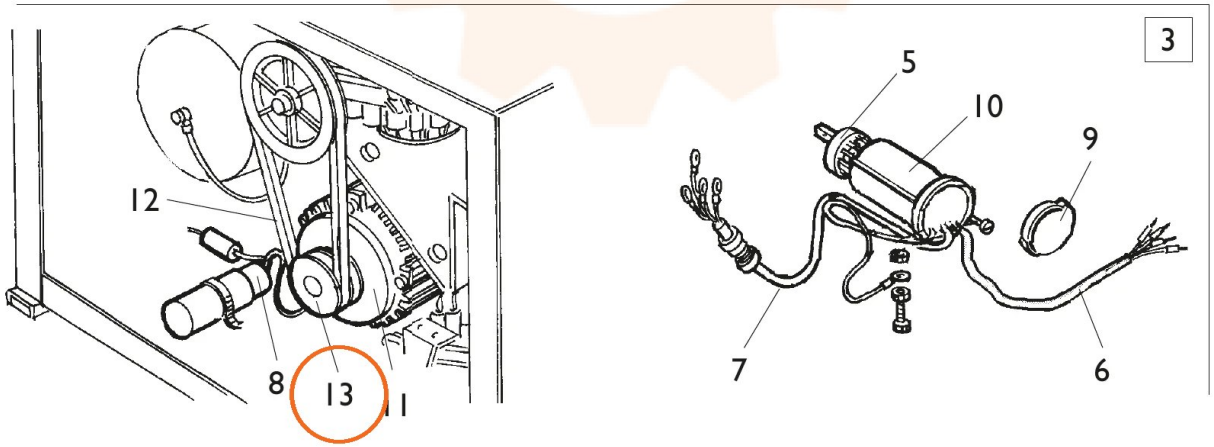
3
5
10
9
12
8
13
11
7
6