202-S 3-armige trekker voor ventilatorwaaiers met in hoogte verstelbaar trekhaken, tot 200 mm klembereik, 200 mm spandiepte



BESCHRIJVING

De 3-armige trekker met draaibare en in hoogte verstelbare trekhaken wordt gebruikt voor het trekken van ventilatorwielen en scheepsschroeven in alle gangbare maten voor Ambacht, werkplaats en Industrie. Dankzij de bijzonder slanke bouwvorm grijpen de trekhaken door de twee sleuven en pakken zij de flens van de ventilator. De draaibare trekhaken passen zich aan elke inbouwsituatie aan en zijn dankzij de verstellingsmogelijkheid van de spandiepte universeel inzetbaar. Bovendien zijn de trekhaken 180° draaibaar en aan beide zijden toepasbaar, waardoor verschillende klauwformaten beschikbaar zijn afhankelijk van de ruimte onder het te trekken onderdeel. De 3-armigheid garandeert een gelijkmatige lastverdeling en daarmee een bijzonder zekere grip op het te trekken deel.

TOEPASSINGSGEBIED

Voor het trekken van ventilatorwielen in alle gangbare maten voor Ambacht, werkplaats en Industrie.

VOORDEEL

- Verstelbare trekhaken voor individuele aanpassing van de spandiepte dankzij meerdere boringen in de trekhaken
- Trekhaken zijn 180° draaibaar en aan beide zijden toepasbaar
- Trekhaken met verschillende klauwafmetingen voor flexibel werken
- Veilige plaatsing van de spindel door de draaibare spindelpunt, zowel op gladde oppervlakken als bij centreringen (Switch Technology)
- De 3-armige uitvoering zorgt voor een gelijkmatige krachtverdeling en maakt grotere trekkrachten mogelijk
- Anti-slipinrichting aan de spindelkop voor veilig werken met Sleutels
- Uitloop van de spindel ter bescherming van de Schroefdraad

OPERATIE

De trekhaken van buiten tegen het af te trekken onderdeel plaatsen.

De klauwen onder het onderdeel zwenken.

De spindel ter fixatie handmatig op druk trekken.

De Zeskant aan de spindelkop met een ratel of een steekringsleutel in beweging zetten totdat het onderdeel los is.

APPLICATIE AFBEELDING



DETAILAFBEELDING



STAMGEGEVENS

GTIN [GTIN]	4021176027581
Land van herkomst	DE
Materiaal	Gereedschapsstaal
Serie	202-S
Brutogewicht [kg]	1,74 kg
Inhoud van de verpakking	1 deel
Verpakkingswet	PAPPE PAP 21
Wereldwijde verkoopbaarheid	Ja (REACH, RoHS, POP, PROP65, TSCA)

ONDERDELEN

- 202-1-T_Brug
- 202-S-S_3 trekhaken (set)
- 614240_Drukspindel
- 614250_Spindel

3-armige trekker voor ventilatorwaaiers met in hoogte verstelbaar trekhaken, tot 200 mm klembereik, 200 mm spandiepte

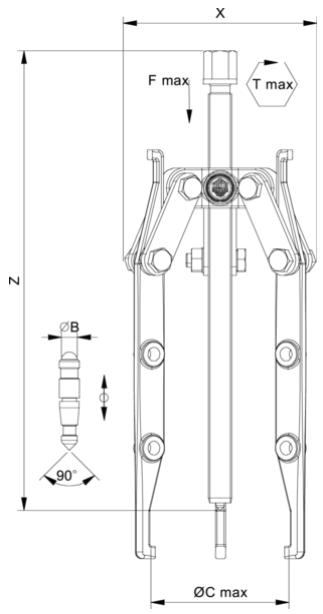

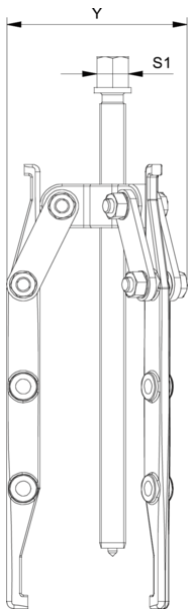

Afkorting	Attribuut	Wert
X	Totale breedte [mm]	210 mm
Y	Totale diepte [mm]	210 mm
Z	Totale hoogte [mm]	275 mm
A	Klemdiepte buiten aftrekken [mm]	200 mm
S1	Breedte over vlakken [mm]	17 mm
Cmin	Spanwijdte buiten aftrekken (min.) [mm]	11 mm
Cmax	Spanbreedte buiten aftrekken (max.) [mm]	200 mm
K	Dikte van de haakwortel aan de punt (klauwdikte K) [mm]	6 mm
J	Haakbasisbreedte (klauwbreedte J) [mm]	6 mm
O	Bruikbare haakbasisdiepte (bruikbare klauwdiepte O) [mm]	3,5 mm
H	Totale haakworteldiepte (totale klauwdiepte H) [mm]	8,5 mm
L	Totale klauwdikte (L+1mm) (klauwafstand tot basisoppervlak) [mm]	6 mm
Emin	Spanbreedte binnenverlenging (min.) [mm]	40 mm
Tmax	Max. koppel [Nm]	35 Nm
Fmax	Maximale trekkracht [t]	2 t
Fmax	Max. trekkracht [kN]	20 kN

Afkorting	Attribuut	Wert
X	Totale breedte [mm]	210 mm
Y	Totale diepte [mm]	210 mm
Z	Totale hoogte [mm]	275 mm
A	Klemdiepte buiten aftrekken [mm]	200 mm
S1	Breedte over vlakken [mm]	17 mm
Cmin	Spanwijdte buiten aftrekken (min.) [mm]	11 mm
Cmax	Spanbreedte buiten aftrekken (max.) [mm]	200 mm
K	Dikte van de haakwortel aan de punt (klauwdikte K) [mm]	6 mm
J	Haakbasisbreedte (klauwbreedte J) [mm]	6 mm
O	Bruikbare haakbasisdiepte (bruikbare klauwdiepte O) [mm]	3,5 mm
H	Totale haakworteldiepte (totale klauwdiepte H) [mm]	8,5 mm
L	Totale klauwdikte (L+1mm) (klauwafstand tot basisoppervlak) [mm]	6 mm
Emin	Spanbreedte binnenverlenging (min.) [mm]	40 mm
Tmax	Max. koppel [Nm]	35 Nm
Fmax	Maximale trekkracht [t]	2 t
Fmax	Max. trekkracht [kN]	20 kN

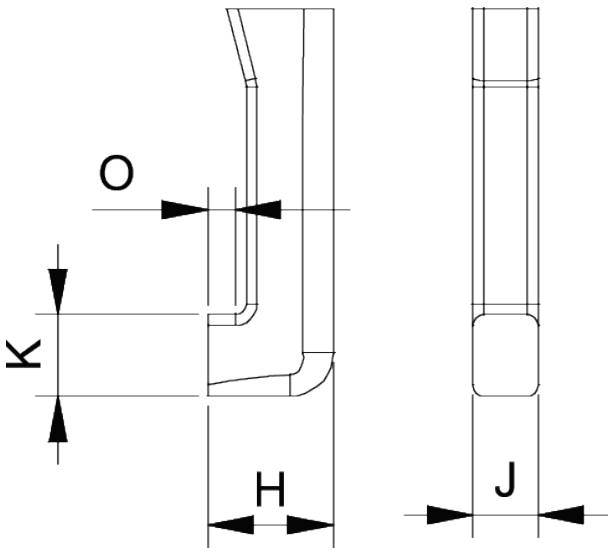

Afkorting	Attribuut	Wert
X	Totale breedte [mm]	210 mm
Y	Totale diepte [mm]	210 mm
Z	Totale hoogte [mm]	275 mm
A	Klemdiepte buiten aftrekken [mm]	200 mm
S1	Breedte over vlakken [mm]	17 mm
Cmin	Spanwijdte buiten aftrekken (min.) [mm]	11 mm
Cmax	Spanbreedte buiten aftrekken (max.) [mm]	200 mm
K	Dikte van de haakwortel aan de punt (klauwdikte K) [mm]	6 mm
J	Haakbasisbreedte (klauwbreedte J) [mm]	6 mm
O	Bruikbare haakbasisdiepte (bruikbare klauwdiepte O) [mm]	3,5 mm
H	Totale haakworteldiepte (totale klauwdiepte H) [mm]	8,5 mm
L	Totale klauwdikte (L+1mm) (klauwafstand tot basisoppervlak) [mm]	6 mm
Emin	Spanbreedte binnenverlenging (min.) [mm]	40 mm
Tmax	Max. koppel [Nm]	35 Nm
Fmax	Maximale trekkracht [t]	2 t
Fmax	Max. trekkracht [kN]	20 kN

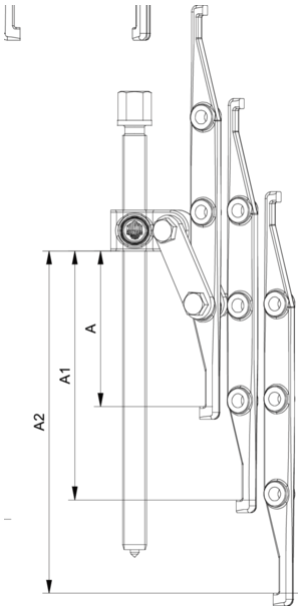

Afkorting	Attribuut	Wert
X	Totale breedte [mm]	210 mm
Y	Totale diepte [mm]	210 mm
Z	Totale hoogte [mm]	275 mm
A	Klemdiepte buiten aftrekken [mm]	200 mm
S1	Breedte over vlakken [mm]	17 mm
Cmin	Spanwijdte buiten aftrekken (min.) [mm]	11 mm
Cmax	Spanbreedte buiten aftrekken (max.) [mm]	200 mm
K	Dikte van de haakwortel aan de punt (klauwdikte K) [mm]	6 mm
J	Haakbasisbreedte (klauwbreedte J) [mm]	6 mm
O	Bruikbare haakbasisdiepte (bruikbare klauwdiepte O) [mm]	3,5 mm
H	Totale haakworteldiepte (totale klauwdiepte H) [mm]	8,5 mm
L	Totale klauwdikte (L+1mm) (klauwafstand tot basisoppervlak) [mm]	6 mm
Emin	Spanbreedte binnenverlenging (min.) [mm]	40 mm
Tmax	Max. koppel [Nm]	35 Nm
Fmax	Maximale trekkracht [t]	2 t
Fmax	Max. trekkracht [kN]	20 kN

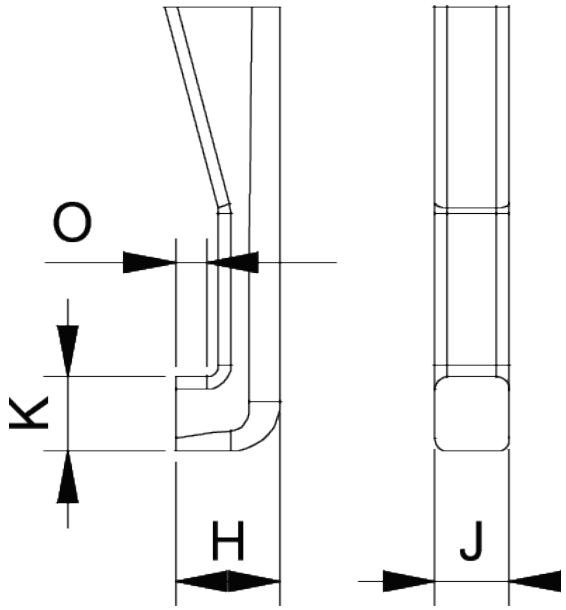

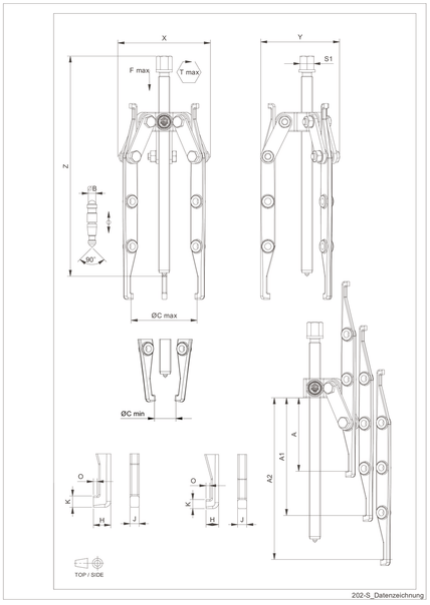

Afkorting	Attribuut	Wert
X	Totale breedte [mm]	210 mm
Y	Totale diepte [mm]	210 mm
Z	Totale hoogte [mm]	275 mm
A	Klemdiepte buiten aftrekken [mm]	200 mm
S1	Breedte over vlakken [mm]	17 mm
Cmin	Spanwijdte buiten aftrekken (min.) [mm]	11 mm
Cmax	Spanbreedte buiten aftrekken (max.) [mm]	200 mm
K	Dikte van de haakwortel aan de punt (klauwdikte K) [mm]	6 mm
J	Haakbasisbreedte (klauwbreedte J) [mm]	6 mm
O	Bruikbare haakbasisdiepte (bruikbare klauwdiepte O) [mm]	3,5 mm
H	Totale haakworteldiepte (totale klauwdiepte H) [mm]	8,5 mm
L	Totale klauwdikte (L+1mm) (klauwafstand tot basisoppervlak) [mm]	6 mm
Emin	Spanbreedte binnenverlenging (min.) [mm]	40 mm
Tmax	Max. koppel [Nm]	35 Nm
Fmax	Maximale trekkracht [t]	2 t

Afkorting	Attribuut	Wert
X	Totale breedte [mm]	210 mm
Y	Totale diepte [mm]	210 mm
Z	Totale hoogte [mm]	275 mm
A	Klemdiepte buiten aftrekken [mm]	200 mm
S1	Breedte over vlakken [mm]	17 mm
Cmin	Spanwijdte buiten aftrekken (min.) [mm]	11 mm
Cmax	Spanbreedte buiten aftrekken (max.) [mm]	200 mm
K	Dikte van de haakwortel aan de punt (klauwdikte K) [mm]	6 mm
J	Haakbasisbreedte (klauwbreedte J) [mm]	6 mm
O	Bruikbare haakbasisdiepte (bruikbare klauwdiepte O) [mm]	3,5 mm
H	Totale haakworteldiepte (totale klauwdiepte H) [mm]	8,5 mm
L	Totale klauwdikte (L+1mm) (klauwafstand tot basisoppervlak) [mm]	6 mm
Emin	Spanbreedte binnenverlenging (min.) [mm]	40 mm
Tmax	Max. koppel [Nm]	35 Nm
Fmax	Maximale trekkracht [t]	2 t

Fmax	Max. trekkracht [kN]	20 kN

Fmax	Max. trekkracht [kN]	20 kN